Register your product and get support at
www.philips.com/welcome

HP8660
HP8661
HP8662
HP8663
HP8667

EN	User manual	LV	Lietotāja rokasgrāmata
BG	Ръководство за потребителя	PL	Instrukcja obsługi
CS	Příručka pro uživatele	RO	Manual de utilizare
ET	Kasutusjuhend	RU	Руководство пользователя
HR	Korisnički priručnik	SK	Príručka užívateľa
HU	Felhasználói kézikönyv	SL	Uporabniški priročnik
KK	Қолданушының нұсқасы	SR	Korisnički priručnik
LT	Vartotojo vadovas	UK	Посібник користувача

PHILIPS

1

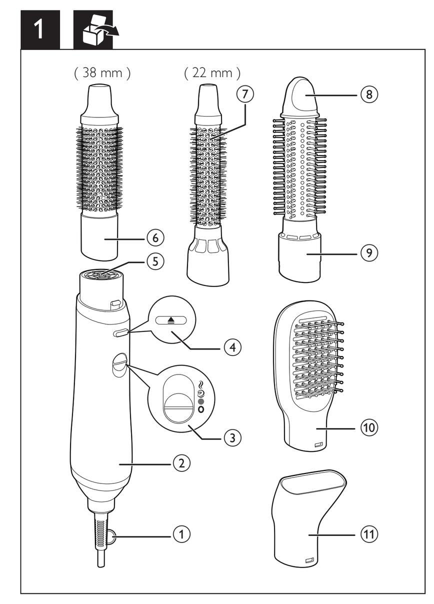

2

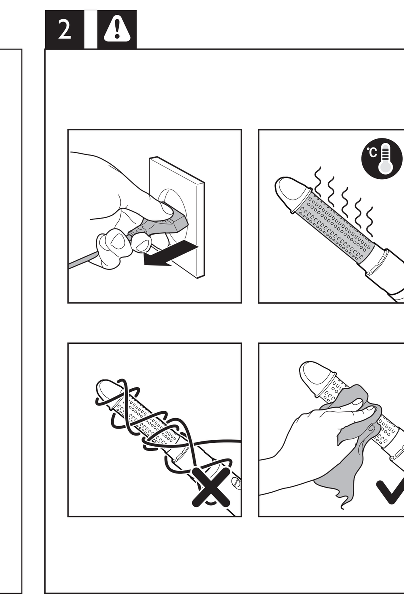

3

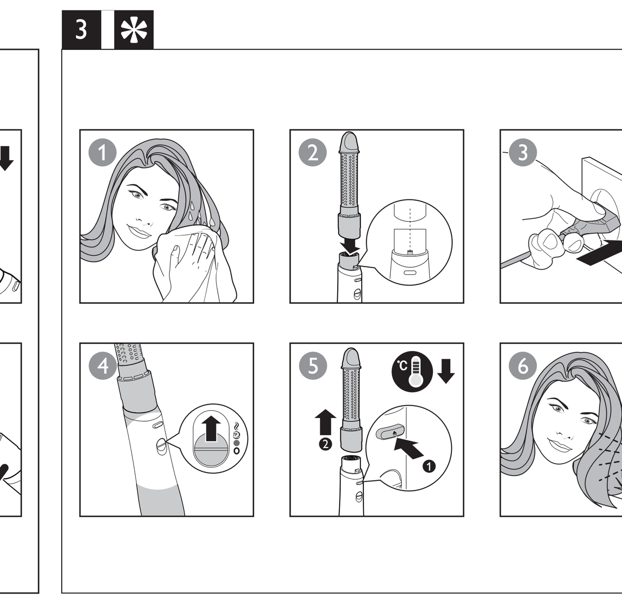

4

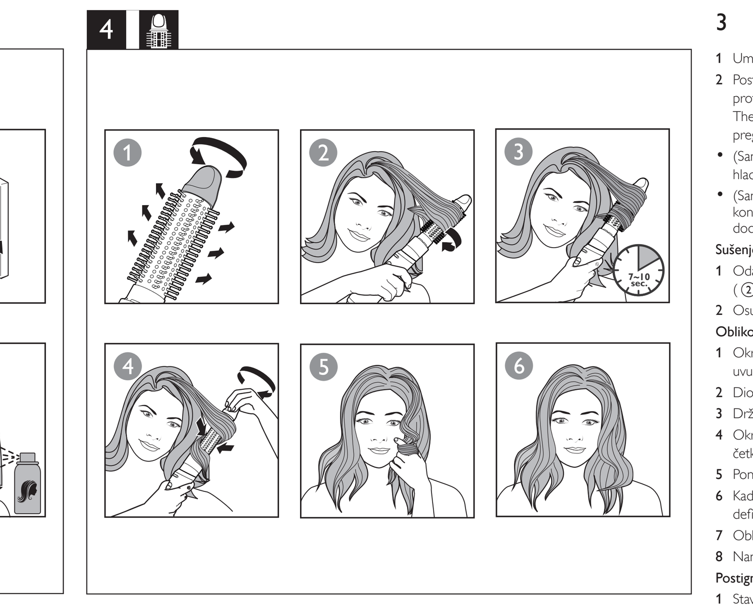

5

6 (22 mm)

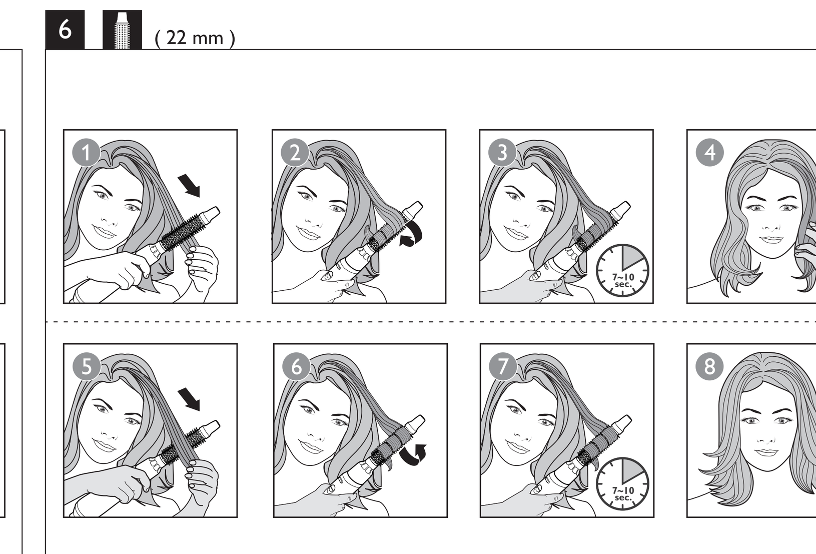

7 (38 mm)

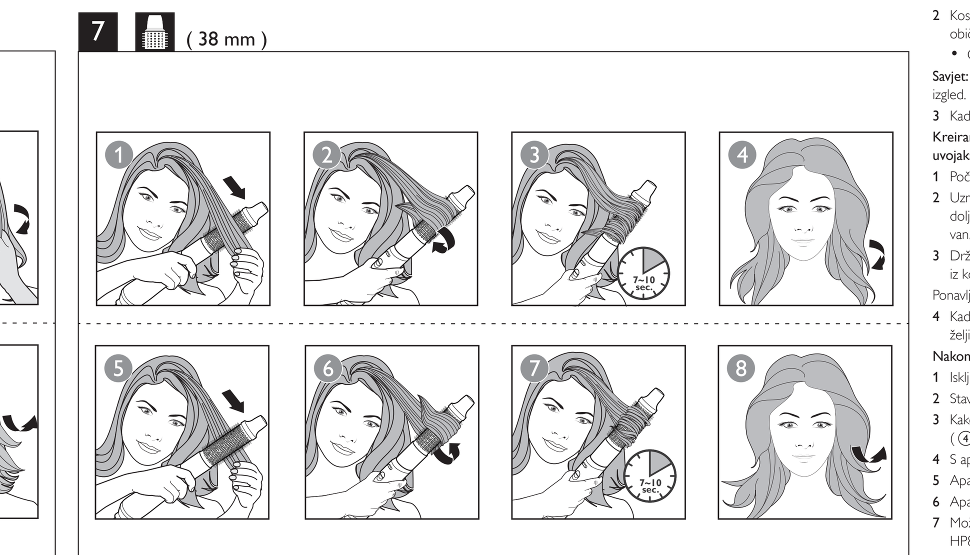

Specifications are subject to change without notice
© 2015 Koninklijke Philips N.V.
All rights reserved.

3140 035 39212

English

Congratulations on your purchase, and welcome to Philips! To fully benefit from the support that Philips offers, register your product at www.philips.com/welcome.

1 Important

Read this user manual carefully before you use the appliance and keep it for future reference.

- WARNING: Do not use this appliance near water.
- When the appliance is used in a bathroom, unplug it after use since the proximity of water presents a risk, even when the appliance is switched off.
- WARNING: Do not use this appliance near bathtubs, showers, basins or other vessels containing water.
- Always unplug the appliance after use.
- If the appliance overheats, it switches off automatically. Unplug the appliance and let it cool down for a few minutes. Before you switch the appliance on again, check the grilles to make sure they are not blocked by fluff, hair, etc.
- If the mains cord is damaged, you must have it replaced by Philips, a service centre authorised by Philips or similarly qualified persons in order to avoid a hazard.
- This appliance can be used by children aged from 8 years and above and persons with reduced physical, sensory or mental capabilities or lack of experience and knowledge if they have been given supervision or instruction concerning use of the appliance in a safe way and understand the hazards involved. Children shall not play with the appliance. Cleaning and user maintenance shall not be made by children without supervision.
- For additional protection, we advise you to install a residual current device (RCD) in the electrical circuit that supplies the bathroom. This RCD must have a rated residual operating current not higher than 30mA. Ask your installer for advice.
- Do not insert metal objects into the air grilles to avoid electric shock.
- Never block the air grilles.
- Before you connect the appliance, ensure that the voltage indicated on the appliance corresponds to the local power voltage.
- Do not use the appliance for any other purpose than described in this manual.
- Do not use the appliance on artificial hair.
- When the appliance is connected to the power, never leave it unattended.
- Never use any accessories or parts from other manufacturers or that Philips does not specifically recommend. If you use such accessories or parts, your guarantee becomes invalid.
- Do not wind the mains cord round the appliance.
- Wait until the appliance has cooled down before you store it.
- Do not pull on the power cord after using. Always unplug the appliance by holding the plug.

Noise Level: Lc = 81dB [A]

Electromagnetic fields (EMF)

This Philips appliance complies with all applicable standards and regulations regarding exposure to electromagnetic fields.

Environment

This symbol on a product means that the product is covered by European Directive 2012/19/EU. Inform yourself about the local separate collection system for electrical and electronic products. Follow local rules and never dispose of the product with normal household waste. Correct disposal of old products helps prevent negative consequences for the environment and human health.

2 Before styling your hair

Note: Always let the appliance and attachments cool down before you connect or disconnect the attachments.

1 Dry your wet hair with a clean towel first as the appliance is most effective on towel-dry hair.
2 Snap a suitable attachment onto the handle (② in Fig.1) with the grooves aligned (② in Fig.3).
↪ You will hear a "click", and the attachment is locked in place.

To select a suitable attachment for the hairstyle you want, please refer to the table below:

Hairstyle	Attachment
Dry hair	Nozzle (⑪) **(HP8661, HP8662, HP8663, HP8667 only)**
Create loose curls	Retractable bristle brush(⑨) **(HP8662, HP8663, HP8667 only)**
Create natural straight hair	Paddle brush(⑩) **(HP8663 only)**
Create inward/outward flicks and natural waves	38mm Thermobrush (⑥)
	22mm Thermobrush (⑦) **(HP8661 only)**

(HP8667 only) With Keratin added to the brush.

3 Style your hair

1 Connect the plug to a power supply socket.
2 Slide the airflow switch (③ in Fig.1) to strong and warm airflow for fast drying and styling, ThermoProtect setting for gentle airflow to prevent your hair from overheating.
- (Only for HP8661, HP8662, HP8663, HP8667) You can also select cool airflow ● for fixing your hair style.
- (Only for HP8662, HP8663, HP8667) Ions are automatically and continuously dispensed to provide additional shine and reducing frizz when the appliance is powered on.

Dry your hair (HP8661, HP8662, HP8663, HP8667 only)

1 Select the nozzle (⑪ in Fig.1) and attach it onto the handle (② in Fig.1).
2 Dry your hair with suitable airflow settings (③ in Fig.1).

Create loose curls(Fig. 4, HP8662, HP8663, HP8667 only)

1 Turn the knob (⑧ in Fig.1) of the retractable bristle brush (⑨ in Fig.1) to extract the bristles.
2 Wind a section of hair round the brush with the bristles extracted.
3 Keep the brush in the position for 7 to 10 seconds.
4 Turn the knob (⑧ in Fig.1) to retract the bristles and remove the brush from your hair.
5 Repeat steps 2-4 to the rest of your hair.
6 When finished, twirl your curled hair around your fingers to define your curls.
7 Adjust the curls as you like to get your desired looks.
8 Apply hairspray to your hair for long lasting results.

Create natural straight hair (Fig. 5, HP8663 only)

1 Put the paddle brush (⑩ in Fig.1) on your hair.
2 Brush through your hair slowly with the paddle brush, just like how you would with a normal brush.
- Brush your hair backward as you like.

Tip: You may brush underneath your hair to give more movement to your hair.

3 When finished, use your fingers to shape your hair.

Create inward/outward flicks and natural waves (Fig.6&7) (22mm Thermobrush for HP8661 only)

1 Comb your hair and divide it into several locks of hair.
2 Take a lock of hair, and brush it with the thermobrush downwards. Then, at the hair tips turn the brush inwards or outwards.
3 Hold the brush in that position for 7 to 10 seconds, and then remove it from your hair.

Repeat step 2 and 3 to the rest of your hair.

4 When finished, use your fingers to shape your hair ends. Adjust the flicks as you like.

After use:

1 Switch off the appliance and unplug it.
2 Place it on a heat-resistant surface until it cools down.
3 To disconnect the attachment, press the release button (④ in Fig.1) and pull it off.
4 Remove hairs and dust from the appliance and attachments.
5 Clean the appliance and attachments with a damp cloth.
6 Keep the appliance in a safe and dry place, free of dust.
7 You can also hang it with the hanging loop (① in Fig.1, only for HP8661, HP8662, HP8663, HP8667).

4 Guarantee and service

If you need more information or if you have any problems, please visit the Philips website at www.philips.com or contact the Philips Customer Care Centre in your country (you can find its phone number in the worldwide guarantee leaflet). If there is no Consumer Care Centre in your country, go to your local Philips dealer.

Български

Поздравяваме ви за покупката и добре дошли във Philips! За да се възползвате изцяло от предлаганата от Philips поддръжка, регистрирайте изделието си на www.philips.com/welcome.

1 Важно

Преди да използвате уреда, прочетете внимателно това ръководство за потребителя и го запазете за справка в бъдеще.

- ПРЕДУПРЕЖДЕНИЕ: Не използвайте уреда близо до вода.
- Ако уредът се използва в банята, след употреба го изключвайте от контакта. Близостта до вода води до риск, дори когато уредът не работи.
- ПРЕДУПРЕЖДЕНИЕ: Не използвайте уреда близо до вани, душове, мивки или други съдове, съдържащи вода.
- След употреба винаги изключвайте уреда от контакта.
- При прегряване уредът се изключва автоматично. Изключете уреда и го оставете да изстива няколко минути. Преди да включите отново уреда, проверете дали решетките не са задръстени с пух, косми и др.
- С оглед предотвратяване на опасност, при повреда в захранващия кабел той трябва да бъде сменен от Philips, оторизиран от Philips сервиз или квалифициран техник.
- Този уред може да се използва от деца на възраст над 8 години и от хора с намалени физически възприятия или умствени недостатъци или без опит и познания, ако са инструктирани за безопасна употреба на уреда и са под наблюдение с цел гарантиране на безопасна употреба и ако са им разяснени евентуалните опасности. Не позволявайте на деца да си играят с уреда. Не позволявайте на деца да извършват почистване или поддръжка на уреда без надзор.
- За допълнителна защита ви съветваме да инсталирате в електрозахранващата мрежа на банята дефектно-токова защита (RCD). Тази RCD трябва да е с обявен работен ток на утечка не повече от 30 mA. Обърнете се за съвет към квалифициран електротехник.
- За избягване на токов удар не пъхайте метални предмети през решетките за въздух.
- Никога не блокирайте притока на въздух през решетката.
- Преди да включите уреда в контакта, проверете дали посоченото върху уреда напрежение отговаря на това на местната електрическа мрежа.
- Не използвайте уреда за цели, различни от указаното в това ръководство.
- Не използвайте уреда на изкуствена коса.
- Никога не оставяйте уреда без надзор, когато е включен в електрическата мрежа.
- Никога не използвайте аксесоари или части от други производители или такива, които не са специално препоръчвани от Philips. При използване на такива аксесоари или части вашата гаранция става невалидна.
- Не навивайте захранващия кабел около уреда.
- Изчакайте уреда да изстине, преди да го приберете.
- Не дърпайте захранващия кабел след използване. Винаги изключвайте уреда от контакта, като държите щепсела.

Ниво на шума: Lc = 81 dB [A]

Електромагнитни полета (EMF)

Този уред на Philips е в съответствие с нормативната уредба и всички действащи стандарти, свързани с излагането на електромагнитни излъчвания.

Опазване на околната среда

Този символ върху даден продукт означава, че изделието отговаря на европейската директива 2012/19/ЕС. Осведомете се относно местната система за разделно събиране на отпадъци за електрически и електронните продукти. Следвайте местните правила и не изхвърляйте продукта заедно с обикновените битови отпадъци. Правилното изхвърляне на старите продукти предотвратява потенциални негативни последици за околната среда и човешкото здраве.

2 Преди оформянето на прическата

Забележка: винаги оставяйте уреда и приставките да се охладят, преди да поставяте и изваждате приставки.

1 Първо подсушете мократа си коса с чиста хавлия, тъй като уредът е най-ефективен върху подсушена с хавлия коса.
2 Поставете подходяща приставка върху дръжката (② на фиг.1), като подравните жлебовете (② на фиг.3).
↪ Чува се щракване и приставката се фиксира на място.

За избор на подходяща приставка за желаната от вас прическа, обърнете се към таблицата по-долу:

Прическа	Приставка
Суха коса	Накрайник (⑪) **(само за HP8661, HP8662, HP8663, HP8667)**
Свободни къдрици	Четка с прибиращи се зъбци (⑨) **(само за HP8662, HP8663, HP8667)**
Създайте естествено права коса	Плоска четка (⑩) **(само за HP8663)**
Създайте извивки навътре/навън и естествени вълни	38 мм Термочетка (⑥)
	22-милиметрова термочетка (⑦) **(само за HP8661)**

(Само за HP8667) С кератин, добавен към четката.

3 Оформете косата

1 Включете щепсела в контакта.
2 Плъзнете превключвателя за въздушна струя (③ на фигура 1) до силна и топла въздушна струя за бързо изсушаване и оформяне или настройката ThermoProtect за деликатно изсушаване и оформяне, което предпазва косата ви от прегряване.
- (Само за HP8661, HP8662, HP8663, HP8667) Може да изберете хладна струя ● за фиксиране на прическата.
- (Само за HP8662, HP8663, HP8667) Автоматично и продължително се излъчват йони, които придава допълнителен блясък и намалява начупването, когато уредът е включен.

Изсушете косата (само за HP8661, HP8662, HP8663, HP8667)

1 Изберете накрайника (⑪ на фиг.1) и го прикрепете към дръжката (② на фиг.1).
2 Изсушете косата с подходящата настройка на струята (③ на фигура 1).

Свободни къдрици (фиг. 4, само за HP8662, HP8663, HP8667)

1 Завъртете ключа (⑧ на фигура 1) на четката с прибиращи се зъбци (⑨ на фигура 1), за да ги извадите.
2 Навийте кичур коса около четката с извадени зъбци.
3 Задръжте четката в това положение за 7 до 10 секунди.
4 Завъртете ключа (⑧ на фиг. 1), за да приберете зъбците, и извадете четката от косата си.
5 Повторете стъпки от 2 до 4 върху останалата част от косата.
6 Когато приключите, навийте къдриците около пръста си, за да ги фиксирате.
7 Нагласете къдриците така, както ви харесва и искате да изглеждат.
8 Напръскайте косата с лак за коса за по-дълготраен резултат.

Създайте естествено права коса (фиг. 5, само за HP8663)

1 Поставете плоската четка (⑩ на фиг.1) върху косата си.
2 Разресвайте бавно косата с плоската четка, както с обикновена четка.
- Ако желаете, срешете косата в посока назад.

Съвет: Може да разресвате под косата, за да ѝ придадете повече подвижност.

3 Когато приключите, оформете с пръсти косата.

Създавайте извивки навън или навътре и естествени вълни (фигура 6 и7) (22-милиметрова термочетка само за HP8661)

1 Срешете косата си и я разделете на няколко кичура.
2 Хванете кичур коса и го срешете с термочетката в посока надолу. Когато стигнете до краищата, завъртете четката навътре или навън.
3 Задръжте четката в това положение за 7 до 10 секунди и след това я извадете от косата.

Повторете стъпки 2 и 3 върху останалата част от косата.

4 Когато приключите, оформете с пръсти краищата на косата. Нагласете извивките в краищата така, както ви харесва.

След употреба:

1 Изключете уреда и извадете щепсела от контакта.
2 Оставете уреда върху топлоустойчива повърхност, докато се охлади.
3 За да свалите приставката, натиснете бутона за освобождаване (④ на фиг. 1) и я издърпайте.
4 Отстранете космите и праха от уреда и приставките.
5 Почистете уреда и четките с влажна кърпа.
6 Приберете уреда на безопасно и сухо място без прах.
7 Може да използвате и халката за окачване за съхранение (① на фигура 1, само за HP8661, HP8662, HP8663, HP8667).

4 Гаранция и сервиз

Ако се нуждаете от повече информация или имате проблем, посетете уеб сайта на Philips на адрес www.philips.com или се обърнете към Центъра за обслужване на клиенти на Philips във вашата страна (телефонния му номер можете да намерите в международната гаранционна карта). Ако във вашата страна няма Център за обслужване на потребители, обърнете се към местния търговец на уреди на Philips.

Čeština

Gratulujeme k nákupu a vítáme vás mezi uživateli výrobků společnosti Philips! Chcete-li využívat všech výhod podpory nabízené společností Philips, zaregistrujte svůj výrobek na adrese www.philips.com/welcome.

1 Důležité

Před použitím tohoto přístroje si pečlivě přečtěte tuto uživatelskou příručku a uschovejte ji pro budoucí použití.

- VAROVÁNÍ: Nepoužívejte tento přístroj v blízkosti vody.
- Pokud je přístroj používán v koupelně, odpojte po použití jeho síťovou zástrčku ze zásuvky, neboť blízkost vody představuje riziko i v případě, že je přístroj vypnutý.
- VAROVÁNÍ: Nepoužívejte přístroj v blízkosti van, sprch, umyvadel nebo jiných nádob s vodou.
- Po použití přístroj vždy odpojte z napájení.
- Pokud se přístroj přehřeje, automaticky se vypne. Odpojte přístroj a nechte ho několik minut vychladnout. Než přístroj znovu zapnete, přesvědčte se, že mřížky vstupu a výstupu vzduchu nejsou blokovány například prachem, vlasy apod.
- Pokud je poškozen napájecí kabel, musí jeho výměnu provést společnost Philips, autorizovaný servis společnosti Philips nebo obdobně kvalifikovaní pracovníci, aby se předešlo možnému nebezpečí.
- Děti od 8 let věku a osoby s omezenými fyzickými, smyslovými nebo duševními schopnostmi nebo nedostatkem zkušeností a znalostí mohou tento přístroj používat v případě, že jsou pod dohledem nebo byly poučeny o bezpečném používání přístroje a chápou rizika, která mohou hrozit. Děti si s přístrojem nesmí hrát. Čištění a uživatelskou údržbu nesmí provádět děti bez dozoru.
- Jako dodatečnou ochranu doporučujeme instalovat do elektrického obvodu koupelny proudový chránič. Jmenovitý zbytkový provozní proud tohoto proudového chrániče nesmí být vyšší než 30 mA. Více informací vám poskytne elektrikář.
- Nevkládejte kovové předměty do mřížek pro vstup a výstup vzduchu. Předejdete tak úrazu elektrickým proudem.
- Mřížky pro vstup vzduchu udržujte trvale volné.
- Před zapojením přístroje se ujistěte, zda napětí uvedené na přístroji odpovídá místnímu napětí.
- Nepoužívejte přístroj k účelům, které nejsou popsány v tomto návodu.
- Přístroj nepoužívejte na umělé vlasy.
- Je-li přístroj připojen k napájení, nikdy jej neponechávejte bez dozoru.
- Nikdy nepoužívejte příslušenství nebo díly od jiných výrobců nebo takové, které nebyly doporučeny společností Philips. Použijete-li takové příslušenství nebo díly, pozbývá záruka platnosti.
- Nenavíjejte na přístroj napájecí kabel.
- Před uložením přístroje počkejte, až zcela vychladne.
- Po použití netahejte za napájecí kabel. Přístroj odpojte vždy vytažením zástrčky.

Hladina hluku: Lc = 81 dB [A]

Elektromagnetická pole (EMP)

Tento přístroj Philips odpovídá všem platným normám a předpisům týkajícím se elektromagnetických polí.

Životní prostředí

Symbol na výrobku znamená, že výrobek splňuje evropskou směrnici 2012/19/EU. Zjistěte si informace o místním systému sběru tříděného odpadu elektrických a elektronických výrobků. Dodržujte místní předpisy a nikdy nelikvidujte výrobek společně s běžným domácím odpadem. Správnou likvidací starých výrobků pomůžete předejít negativním dopadům na životní prostředí a lidské zdraví.

2 Před úpravou vlasů

Poznámka: Před připojováním nebo odpojováním nástavců vždy nechte přístroj a nástavce vychladnout.

1 Nejprve si mokré vlasy vysušte ručníkem, protože přístroj je nejefektivnější na suchých vlasech.
2 Nasaďte na rukojeť vhodný nástavec (② na obr. 1) tak, aby byly zářezy v rovině (② na obr. 3).
↪ Jakmile nástavec správně upevníte, uslyšíte klapnutí.

Vhodný nástavec pro účes, který chcete vytvořit, si vyberte podle tabulky níže:

Účes	Nástavec
Suché vlasy	Hubice (⑪) **(pouze modely HP8661, HP8662, HP8663, HP8667)**
Vytváření volných vln	Zasunovací kartáč (⑨) **(pouze modely HP8662, HP8663, HP8667)**
Vytvořte účes s přirozeně rovnými vlasy	Kartáč (⑩) **(pouze model HP8663)**
Vytvořte účes s vytočením/podtočením vlasů a přirozenými vlnami	38mm termokartáč (⑥)
	22mm termokartáč (⑦) **(pouze model HP8661)**

(Pouze model HP8667) S keratinem přidaným ke kartáči.

3 Úprava vlasů

1 Zapojte zástrčku do zásuvky.
2 Nastavte přepínač proudu vzduchu (③ na obr. 1) na silný a teplý proud vzduchu pro rychlé vysoušení a úpravu nebo na nastavení ThermoProtect pro jemný proud vzduchu chránící vaše vlasy před přehřátím.
- (Pouze modely HP8661, HP8662, HP8663, HP8667) Můžete také vybrat chladný proud vzduchu ● pro finální styling.
- (Pouze modely HP8662, HP8663, HP8667) Když je přístroj zapnutý, neustále automaticky generuje ionty, které dodávají vlasům lesk a usnadňují rozčesávání.

Vysoušení vlasů (pouze modely HP8661, HP8662, HP8663, HP8667)

1 Vyberte hubici (⑪ na obr. 1) a nasaďte ji na rukojeť (② na obr. 1).
2 Zvolte vhodné nastavení proudu vzduchu a vysušte vlasy (③ na obr. 1).

Vytváření volných vln (obr. 4, pouze modely HP8662, HP8663, HP8667)

1 Otočením knoflíku (⑧ na obr 1) zasunovacího kartáče (⑨ na obr 1) vysuňte štětinky.
2 Naviňte pramen vlasů na kartáč s vytaženými štětinkami.
3 Přidržte kartáč ve stejné pozici 7 až 10 vteřin.
4 Otočením knoflíku (⑧ na obr 1) zasuňte štětinky a vytáhněte kartáč z vlasů.
5 Opakujte kroky 2 až 4 u zbylých vlasů.
6 Po dokončení, lokny zpevněte navinutím okolo prstů.
7 Upravte lokny podle vlastních představ.
8 Aby váš účes dlouho vydržel, použijte lak na vlasy.

Vytvořte účes s přirozeně rovnými vlasy (obr. 5, pouze model HP8663)

1 Přiložte kartáč (⑩ na obr. 1) na vlasy.
2 Kartáčem se pomalu čtete, jako u běžného kartáče.
- Čtete vlasy dozadu podle vlastních představ.

Tip: Vyčesávejte vlasy od kořínků, dosáhnete tak většího pohybu vlasů.

3 Po skončení upravte vlasy pomocí prstů.

Vytvořte účes s vytočením/podtočením vlasů a přirozenými vlnami (obr. 6 a 7) (22mm termokartáč pouze pro model HP8661)

1 Vlasy učešte a rozdělte je na několik pramenů.
2 Vezměte pramen vlasů a učešte jej termokartáčem směrem dolů. Konec pramenu zatočte dovnitř nebo ven.
3 Přidržte kartáč v této pozici po dobu 7 až 10 vteřin, a poté jej sejměte.

Opakujte kroky 2 a 3 u ostatních pramenů.

4 Po skončení upravte konečky vlasů prsty. Upravte vytočení vlasů podle vlastních představ.

Po použití:

1 Vypněte kulmu a odpojte ji ze sítě.
2 Položte jej na žáruvzdorný povrch, dokud nevychladne.
3 Chcete-li odpojit nástavec, stiskněte uvolňovací tlačítko (④ na obr. 1) a nástavec stáhněte.
4 Odstraňte z přístroje a nástavců vlasy a prach.
5 Přístroj a jeho nástavce čistěte vlhkým hadříkem.
6 Přístroj skladujte na bezpečném, suchém a bezprašném místě.
7 Přístroj lze zavěsit za závěsnou smyčku (① na obr. 1, pouze modely HP8661, HP8662, HP8663, HP8667).

4 Záruka a servis

Pokud byste měli jakýkoli problém nebo pokud potřebujete nějakou informaci, navštivte web společnosti Philips www.philips.com nebo kontaktujte středisko péče o zákazníky společnosti Philips ve vaší zemi (telefonní číslo najdete na záručním listu s celosvětovou platností). Pokud se ve vaší zemi středisko péče o zákazníky společnosti Philips nenachází, obraťte se na místního prodejce výrobků Philips.

Eesti

Õnnitleme ostu puhul ja tervitame Philipsi poolt! Selleks, et teil Philipsi tootetoest kasu oleks, registreerige oma toode veebilehel www.philips.com/welcome.

1. Tähtis

Enne seadme kasutamist lugege seda kasutusjuhendit hoolikalt ja hoidke see edaspidiseks alles.

- HOIATUS: ärge kasutage seda seadet vee läheduses.
- Pärast seadme kasutamist vannitoas võtke pistik kohe pistikupesast välja, kuna vee lähedus kujutab endast ohtu ka väljalülitatud seadme korral.
- HOIATUS: ärge kasutage seda seadet vannide, duššide, basseinide või teiste vettsisaldavate anumate läheduses.
- Võtke seade alati pärast kasutamist vooluvõrgust välja.
- Ülekuumenemisel lülitub seade automaatselt välja. Lülitage seade vooluvõrgust välja ja laske mõned minutid jahtuda. Enne kui lülitate seadme uuesti sisse, kontrollige, ega õhuavad pole ebemete, juuste vms ummistunud.
- Kui toitejuhe on kahjustatud, peab selle ohtlike olukordade vältimiseks uue vastu vahetama Philips, Philipsi volitatud hoolduskeskus või samaväärset kvalifikatsiooni omav isik.
- Seda seadet võivad kasutada lapsed alates 8. eluaastast ning füüsiliste puuete ja vaimuhäiretega isikud või isikud, kellel puuduvad kogemused ja teadmised, kui neid valvatakse või neile on antud juhendid seadme ohutu kasutamise kohta ja nad mõistavad sellega seotud ohte. Lapsed ei tohi seadmega mängida. Lapsed ei tohi seadet ilma järelevalveta puhastada ega hooldada.
- Täiendavaks kaitseks soovitame vannitoa elektrisüsteemi paigaldada rikkevoolukaitsme (RCD). Rikkevoolukaitsme (RCD) rakendusvool ei tohi ületada 30 mA. Küsige elektrikult nõu.
- Elektrilöögi ärahoidmiseks ärge sisestage õhuava vahelt seadmesse metallesemeid.
- Ärge kunagi katke õhuavasid kinni.
- Enne seadme sisselülitamist kontrollige, kas seadmele märgitud pinge vastab kohaliku elektrivõrgu pingele.
- Ärge kasutage seadet muuks kui selles kasutusjuhendis kirjeldatud otstarbeks.
- Ärge tehke seadmega soengut kunstjuustele.
- Ärge jätke kunagi elektrivõrku ühendatud seadet järelevalveta.
- Ärge kunagi kasutage teiste tootjate poolt tehtud tarvikuid või osi, mida Philips ei ole eriliselt soovitanud. Selliste tarvikute või osade kasutamisel kaotab garantii kehtivuse.
- Ärge kerige toitejuhet ümber seadme.
- Enne hoiukohta panekut laske seadmel täielikult maha jahtuda.
- Ärge sikutage toitejuhet pärast kasutamist. Alati eemaldage seade vooluvõrgust pistikust kinni hoides.

Müratase: Lc = 81 dB (A)

Elektromagnetväljad (EMF)

See Philipsi seade vastab kõikidele kokkupuudet elektromagnetiliste väljadega käsitlevatele kohaldatavatele standarditele ja õigusnormidele.

Keskkond

See tootel olev sümbol tähendab, et tootele kehtib Euroopa Liidu direktiiv 2012/19/EL. Viige ennast kurssi elektriliste ja elektrooniliste toodete lahuskogumise kohaliku süsteemiga. Järgige kohalikke eeskirju ja ärge visake seda toodet tavaliste olmejäätmete hulka. Kasutatud toodete õigel viisil kasutusest kõrvaldamine aitab ära hoida võimalikke kahjulikke tagajärgi keskkonnale ja inimese tervisele.

2 Enne soengutegemist

Märkus: enne otsakute külgeühendamist või äravõtmist laske seadmel ja selle otsakutel alati jahtuda.

1 Kuivatage märgi juukseid esmalt puhta rätikuga, sest seade on rätikkuivadel juustel kõige tõhusam.
2 Kinnitage varre külge sobiv otsak (② joonisel 1), nii et sooned oleks kohakuti (② joonisel 3).
↪ Kuulete klõpsatust, kui otsak kinnitub oma kohale.

Alltoodud tabelist leiate soovitud soengu jaoks sobiva otsaku:

Soeng	Lisatarvik
Juuste kuivatamine	Otsak (⑪) **(üksnes mudelitel HP8661, HP8662, HP8663, HP8667)**
Tehke vabaltlangevaid lokke	Sissetõmmatavate harjastega hari (⑨) **(üksnes mudelitel HP8662, HP8663, HP8667)**
Andke juustele loomulik sirge välimus	Lapik hari(⑩) **(üksnes mudelil HP8663)**
Saate koolutada juukseid sisse- või väljapoole või teha kergeid laineid	38 mm Thermobrush (⑥)
	22 mm Thermobrush (⑦) **(üksnes mudelil HP8661)**

(Üksnes mudelil HP8667) Harja on täiustatud keratiiniga.

3 Soengu tegemine

1 Sisestage pistik elektrivõrgu seinakontakti.
2 Kiireks kuivatamiseks ja soengu tegemiseks liigutage õhuvoo nupp (③ joonisel 1) tugeva ja sooja õhuvoo peale, õrna õhuvoo kasutamiseks valige ThermoProtect seade, et ennetada juuste ülekuumenemist.
- (Üksnes mudelitel HP8661, HP8662, HP8663, HP8667) Võite valida ka jaheda õhuvoo ● soengu fikseerimiseks.
- (Ainult mudelitel HP8662, HP8663, HP8667) Seade eraldab töötamise ajal pidevalt automaatselt ioone, mis muudavad juuksed eriti säravaks ja vähendavad kräsu.

Kuivatage juuksed (üksnes mudelid HP8661, HP8662, HP8663, HP8667)

1 Valige sobiv otsik (⑪ joonisel 1) ja kinnitage see käepideme külge (② joonisel 1).
2 Kuivatage juuksed sobiva õhuvoo seade abil (③ joonisel 1).

Tehke vabaltlangevaid lokke (joonis 4, ainult mudelitel HP8662, HP8663, HP8667)

1 Harjaste väljatõmbamiseks keerake nuppu (⑧ joonisel 1) sissetõmmatavate harjastega harjal (⑨ joonisel 1).
2 Keerake juuksesalk ümber väljatõmmatud harjastega harja.
3 Hoidke harja selles asendis 7–10 sekundit.
4 Harjaste sissetõmbamiseks keerake nuppu (⑧ joonisel 1) ja võtke hari juustest välja.
5 Korrake samme 2–4 ülejäänud juustega.
6 Kui olete lõpetanud, keerutage lokkide tugevdamiseks koolutatud juuksed ümber sõrmede.
7 Soovitud välimuse saamiseks kohendage lokke nii, nagu soovite.
8 Kauakestvamate tulemuste saavutamiseks kandke juustele juukselakki.

Andke juustele loomulik sirge välimus (joonis 5, ainult mudelil HP8663)

1 Asetage kandiline hari (⑩ joonisel 1) juustele.
2 Kammige lapiku harjaga aeglaselt oma juukseid, just täpselt nii nagu tavalise juukseharjaga.
- Kammige juukseid soovi korral tahapoole.

Soovitus: juuste voogavuse suurendamiseks võite kammida alumisi juukseid.

3 Kui olete lõpetanud, kujundage juukseid sõrmede abil.

Tehke sisse- ja väljapoole keeratud lokke ning loomulikke laineid (joon. 6 ja 7) (22 mm termohari üksnes mudelil HP8661)

1 Kammige juuksed ja jaotage eraldi salkudeks.
2 Võtke juuksesalk ja tõmmake termoharja mööda salku allapoole. Seejärel keerake harja juukseotstes sisse- ja väljapoole.
3 Hoidke harja selles asendis 7–10 sekundit ja võtke hari seejärel juustest välja.

Korrake samme 2 ja 3 ülejäänud juustega.

4 Kui olete lõpetanud, kujundage juukseotsi sõrmede abil. Sättige lokke nii nagu soovite.

Pärast kasutamist:

1 Lülitage seade välja ja eemaldage toitejuhe seinakontaktist.
2 Asetage see kuumusekindlale pinnale jahtuma.
3 Otsaku äravõtmiseks vajutage vabastusnuppu (④ joonis 1) ja tõmmake see küljest ära.
4 Eemaldage seadmelt ja otsakutelt juuksed ja tolm.
5 Puhastage seadet ja selle osi niiske lapiga.
6 Hoiustage seade ohutus ja kuivas tolmuvabas kohas.
7 Võite selle ka riputusaasa abil üles riputada (① joonisel 1, üksnes mudelitel HP8661, HP8662, HP8663, HP8667).

4 Garantii ja hooldus

Kui vajate teavet või teil on mingi probleem, külastage Philipsi saiti www.philips.com või pöörduge oma riigi Philipsi klienditeeninduskeskusesse (telefoninumbri leiate garantiilehelt). Kui teie riigis ei ole klienditeeninduskeskust, pöörduge Philipsi toodete kohaliku müügiesindaja poole.

Hrvatski

Čestitamo vam na kupnji i dobro došli u Philips! Kako biste u potpunosti iskoristili podršku koju nudi Philips, registrirajte svoj uređaj na www.philips.com/welcome.

1 Važno

Prije uporabe aparata pažljivo pročitajte ovaj korisnički priručnik i spremite ga za buduće potrebe.

- UPOZORENJE: Ovaj aparat nemojte koristiti blizu vode.
- Kada aparat koristite u kupaonici, iskopčajte ga nakon korištenja jer blizina vode predstavlja opasnost, čak i kada je aparat isključen.
- UPOZORENJE: Aparat nemojte koristiti blizu kada, tuševa, umivaonika ili posuda s vodom.
- Nakon uporabe aparat iskopčajte.
- Ako se aparat pregrije, automatski će se isključiti. Isključite aparat te ga nekoliko minuta ostavite da se ohladi. Prije no što ponovo uključite aparat provjerite rešetke kako biste se uvjerili da nisu blokirane nakupinama prašine, kose itd.
- Ako se kabel za napajanje ošteti, mora ga zamijeniti tvrtka Philips, ovlašteni Philips servisni centar ili neka druga kvalificirana osoba kako bi se izbjegle potencijalno opasne situacije.
- Ovaj aparat mogu koristiti djeca iznad 8 godina starosti i osobe sa smanjenim fizičkim ili mentalnim sposobnostima te osobe koje nemaju dovoljno iskustva i znanja, pod uvjetom da su pod nadzorom ili da su primili upute u vezi rukovanja aparatom na siguran način te razumiju moguće opasnosti. Djeca se ne smiju igrati aparatom. Ako nisu pod nadzorom, djeca ne smiju čistiti aparat niti ga održavati.
- Kao dodatnu zaštitu savjetujemo montiranje zaštitne strujne sklopke (RCD) u strujni krug koji opskrbljuje kupaonicu. Ta sklopka mora imati preostalu radnu električnu energiju koja ne prelazi 30 mA. Savjet zatražite od montažera.
- Nemojte umetati metalne predmete u rešetke za propuštanje zraka kako biste izbjegli opasnost od strujnog udara.
- Nikada ne blokirajte rešetke za propuštanje zraka.
- Prije no što priključite aparat provjerite odgovara li mrežni napon naveden na aparatu naponu lokalne električne mreže.
- Aparat upotrebljavajte isključivo za radnje opisane u ovim uputama.
- Nemojte koristiti aparat na umjetnoj kosi.
- Dok je aparat priključen na napajanje, nikada ga nemojte ostavljati bez nadzora.
- Nikada nemojte upotrebljavati dodatke ili dijelove drugih proizvođača ili proizvođača koje tvrtka Philips nije izričito preporučila. Ako upotrebljavate takve dodatke ili dijelove, vaše jamstvo prestaje vrijediti.
- Kabel za napajanje ne omatajte oko aparata.
- Prije pohrane pričekajte da se aparat ohladi.
- Nakon upotrebe nemojte potezati kabel za napajanje. Aparat obavezno iskopčajte držeći utikač.

Razina buke: Lc = 81 dB [A]

Elektromagnetska polja (EMF)

Ovaj aparat tvrtke Philips sukladan je svim primjenjivim standardima i propisima koji se tiču izloženosti elektromagnetskim poljima.

Zaštita okoliša

Ovaj simbol na proizvodu znači da je proizvod obuhvaćen direktivom Europske unije 2012/19/EU. Upoznajte se s lokalnim sustavom odvojenog prikupljanja električnih i elektroničkih proizvoda. Slijedite lokalne propise i nikada ne odlažite na proizvod s normalnim kućnim otpadom. Pravilno odlaganje starih proizvoda pridonosi sprječavanju negativnih posljedica za okoliš i ljudsko zdravlje.

2 Prije oblikovanja kose

Napomena: Prije spajanja i odvajanja nastavaka obavezno ostavite aparat i njegove nastavke da se ohlade.

1 Mokru kosu najprije osušite ručnikom jer je aparat najučinkovitiji na kosi osušenoj ručnikom.
2 Postavite odgovarajući nastavak na dršku (② na slici 1) tako da poravnate žljebove (② na slici 3).
↪ Kada nastavak sjedne na mjesto, čut ćete "klik".

Kako biste odabrali odgovarajući nastavak za željenu frizuru, pogledajte tablicu u nastavku:

Frizura	Nastavak
Suha kosa	Nastavak za usmjeravanje zraka (⑪) **(samo HP8661, HP8662, HP8663, HP8667)**
Opuštene kovrče	Četka s vlaknima koja se mogu uvući (⑨) **(samo HP8662, HP8663, HP8667)**
Postignite izgled prirodno ravne kose	Plosnata četka (⑩) **(samo HP8663)**
Kreiranje uvojaka okrenutih prema unutra/van i prirodnih valovitih uvojaka	Termo-četka od 38 mm (⑥)
	Termo-četka od 22 mm (⑦) **(samo HP8661)**

(Samo HP8667) Četki je dodan keratin.

3 Oblikovanje kose

1 Umetnite utikač u utičnicu.
2 Postavite prekidač za protok zraka (③ na slici 1) na snažan protok toplog zraka za brzo sušenje i oblikovanje ili na postavku ThermoProtect za blago strujanje zraka koje sprječava pregrijavanje kose.
- (Samo za HP8661, HP8662, HP8663, HP8667) Možete odabrati i hladan protok zraka ● za fiksiranje frizure.
- (Samo za HP8662, HP8663, HP8667) Ioni se automatski i kontinuirano raspršuju kada je aparat uključen radi pružanja dodatnog sjaja i smanjenja statičkog elektriciteta.

Sušenje kose (samo HP8661, HP8662, HP8663, HP8667)

1 Odaberite mlaznicu (⑪ na slici 1) i postavite je na dršku (② na slici 1).
2 Osušite kosu uz odgovarajuće postavke protoka zraka (③ na slici 1).

Oblikovanje opuštenih kovrča (sl. 4, samo HP8662, HP8663, HP8667)

1 Okrenite gumb (⑧ na slici 1) na četki s vlaknima koja se mogu uvući (⑨ na slici 1) kako biste izvukli vlakna.
2 Dio kose ovijte oko četke s izvučenim vlaknima.
3 Držite četku u tom položaju od 7 do 10 sekundi.
4 Okrenite gumb (⑧ na slici 1) kako biste uvukli vlakna i izvadite četku iz kose.
5 Ponavljajte korake 2 - 4 na ostatku kose.
6 Kada završite, uvojke omotajte oko prstiju kako biste ih dodatno definirali.
7 Oblikujte kovrče prema želji radi postizanja određene frizure.
8 Nanesite sprej za kosu kako bi frizura duže trajala.

Postignite izgled prirodno ravne kose (sl. 5, samo HP8663)

1 Stavite plosnatu četku (⑩ na slici 1) na kosu.
2 Kosu polako četkajte plosnatom četkom, onako kako biste to činili s običnom četkom.
- Četkajte kosu prema natrag na željeni način.

Savjet: kosu možete češljati s donje strane kako biste postigli lepršaviji izgled.

3 Kada završite, prstima oblikujte kosu.

Kreiranje uvojaka okrenutih prema unutra/van i prirodnih valovitih uvojaka (slike 6 i 7) (termo-četka od 22 mm samo za HP8661)

1 Počešljajte kosu i razdijelite je u nekoliko pramenova.
2 Uzmite pramen kose i četkajte ga termo-četkom povlačeći prema dolje. Kada dosegnete vrhove kose, okrenite četku prema unutra ili van.
3 Držite četku u tom položaju od 7 do 10 sekundi, a zatim je izvadite iz kose.

Ponavljajte korake 2 i 3 na ostatku kose.

4 Kada završite, prstima oblikujte vrhove kose. Oblikujte uvojke prema želji.

Nakon uporabe:

1 Isključite aparat i iskopčajte ga.
2 Stavite ga na površinu otpornu na toplinu dok se ne ohladi.
3 Kako biste odvojili nastavak, pritisnite gumb za otpuštanje (④ na slici 1) i povucite ga s aparata.
4 S aparata i nastavaka skinite kosu i prašinu.
5 Aparat i nastavke čistite vlažnom krpom.
6 Aparat čuvajte na sigurnom i suhom mjestu gdje nema prašine.
7 Možete ga i objesiti koristeći petlju za vješanje (① na slici 1, samo za HP8661, HP8662, HP8663, HP8667).

4 Jamstvo i servis

Ako su vam potrebne dodatne informacije ili imate bilo kakav problem, posjetite web-stranicu tvrtke Philips na www.philips.com ili se obratite Philips centru za korisničku podršku u svojoj državi (telefonski broj se nalazi u međunarodnom jamstvenom listu). Ako u vašoj državi ne postoji centar za potrošače, obratite se lokalnom prodavaču proizvoda tvrtke Philips.

Magyar

Köszönjük, hogy Philips terméket vásárolt, és üdvözöljük a Philips világában! A Philips által biztosított teljes körű támogatáshoz regisztrálja termékét a www.philips.com/welcome oldalon.

1 Fontos tudnivalók

A készülék első használata előtt figyelmesen olvassa el a felhasználói kézikönyvet, és őrizze meg későbbi használatra.

- FIGYELMEZTETÉS: Soha ne használja a készüléket víz közelében.
- Ha fürdőszobában használja a készüléket, használat után húzza ki a csatlakozódugót a fali aljzatból, mivel a víz még kikapcsolt készülék esetén is veszélyforrást jelent.
- FIGYELMEZTETÉS: Soha ne használja a készüléket fürdőkád, zuhanyzó, mosdókagyló, vagy egyéb folyadékkal teli edény közelében.
- Használat után mindig húzza ki dugót az aljzatból.
- Túlhevülés esetén a készülék automatikusan kikapcsol. Húzza ki a készülék csatlakozódugóját a fali aljzatból, és néhány percig hagyja hűlni. Mielőtt újra bekapcsolná a készüléket, ellenőrizze a szellőzőrácsot, hogy haj, szösz stb. nem akadályozza-e a levegő áramlását.
- Ha a hálózati kábel meghibásodik, a kockázatok elkerülése érdekében Philips szakszervizben vagy hivatalos szakszervizben ki kell cserélni.
- A készüléket 8 éven felüli gyermekek, illetve csökkent fizikai, érzékelési vagy szellemi képességekkel rendelkező, vagy a készülék működtetésében járatlan személyek is használhatják, amennyiben ezt felügyelet mellett teszik, illetve ismerik a készülék biztonságos működtetésének módját és az azzal járó veszélyeket. Ne engedje, hogy gyermekek játsszanak a készülékkel. Gyermekek felügyelet nélkül nem tisztíthatják a készüléket és nem végezhetnek felhasználói karbantartást rajta.
- A még nagyobb védelem érdekében ajánlott egy hibaáram-védőkapcsoló (RCD) beépítése a fürdőszobát ellátó áramkörbe. Ez a kapcsoló max. 30 mA névleges hibaáramot nem lépheti túl. További tanácsot szakembertől kaphat.
- Az áramütés veszélyének elkerülése érdekében ne helyezzen fémtárgyat a levegőrácsokba.
- Soha ne fedje le a levegő bemeneti rácsot.
- Mielőtt csatlakoztatná a készüléket, ellenőrizze, hogy az azon feltüntetett feszültség megegyezik-e a helyi hálózati feszültséggel.
- Csak a kézikönyvben meghatározott rendeltetés szerint használja a készüléket.
- Ne használja a készüléket műhajhoz vagy parókához.
- Ha a készülék csatlakoztatva van a feszültséghez, soha ne hagyja azt felügyelet nélkül.
- Ne használjon más gyártótól származó, vagy a Philips által jóvá nem hagyott tartozékot vagy alkatrészt. Ellenkező esetben a garancia érvényét veszti.
- Ne tekerje a hálózati csatlakozó kábelt a készülék köré.
- Mielőtt eltenné, várja meg, amíg a készülék lehűl.
- A használatot követően ne húzza meg a hálózati kábelt. A hálózati kábel fali aljzatból történő kihúzásakor mindig tartsa szorosan a csatlakozódugót.

Zajszint: Lc= 81 dB [A]

Elektromágneses mezők (EMF)

Ez a Philips készülék az elektromágneses terekre érvényes összes vonatkozó szabványnak és előírásnak megfelel.

Környezetvédelem

Ha ez a szimbólum szerepel a terméken, az azt jelenti, hogy a termék megfelel a 2012/19/EU európai irányelv követelményeinek. Tájékozódjon az elektromos és elektronikus termékek szelektív hulladékként történő gyűjtésének helyi feltételeiről. Kövesse a helyi szabályokat, és ne dobja az elhasznált terméket a háztartási hulladékgyűjtőbe. Az elhasznált termék megfelelő hulladékkezelése segítséget nyújt a környezettel és az emberi egészséggel kapcsolatos negatív következmények megelőzésében.

2 Hajformázás előtt

Megjegyzés: Tartozékok csatlakoztatása előtt, várja meg, amíg a készülék és tartozékai lehűlnek.

1 Nedves haját előbb törölje meg egy törölközővel, mivel a készülék törölközőnedves hajon a leghatékonyabb.
2 Pattintsa rá a megfelelő tartozékot a nyélre (1. ábra, ②. rész) úgy, hogy a barázdák egymáshoz igazodjanak (3. ábra, ②. rész).
↪ Egy kattanás után a tartozék a helyére rögzül.

A kívánt hajformához szükséges tartozékot az alábbi táblázatból keresheti ki:

Frizura	Tartozék
Száraz haj	Szűkítőfej (⑪) **(csak a HP8661, HP8662, HP8663, HP8667 típusnál)**
Laza fürtök	Behúzható sörtéjű hajkefe (⑨) **(csak a HP8662, HP8663, HP8667 típusnál)**
Természetes egyenes haj	Párnázott kefe (⑩) **(csak a HP8663 típusnál)**
Befelé / kifelé göndörödő fürtök és természetes hullámok létrehozása	38 mm-es termokefe (⑥)
	22 mm-es termokefe (⑦) **(csak a HP8661 típusnál)**

(csak a HP8667 esetében) A kefe keratint tartalmaz.

3 A haj formázása

1 Csatlakoztassa a dugaszt a tápcsatlakozó aljzatba.
2 Csúsztassa a légáramkapcsolót (1. ábra, ③. rész) az erős és meleg légáram állásba a gyors hajszárításért és formázásért, illetve a haj túlmelegedésének elkerülésére csúsztassa a ThermoProtect állásba a kíméletes légáramért.
- (Csak a HP8661, HP8662, HP8663, HP8667 típusoknál) Hideg légáramot is kiválaszthat ● a frizura rögzítéséhez.
- (Csak a HP8662, HP8663, HP8667 típusnál) Ha a készülék be van kapcsolva, automatikusan ionokat bocsát ki, ami extra ragyogást és simaságot kölcsönöz hajának.

Hajszárítás (csak a HP8661, HP8662, HP8663, HP8667 típusoknál)

1 Válassza ki a szűkítőfejet (1. ábra, ⑪. rész), és rögzítse a nyélre (1. ábra, ②. rész).
2 Szárítsa meg a haját a megfelelő légáram-beállításokkal (1. ábra, ③. rész).

Laza fürtök 4, csak a HP8662, HP8663, HP8667 típusnál)

1 Fordítsa el a gombot (1. ábra, ⑧. rész) a behúzható sörtéjű hajkefén (1. ábra, ⑨. rész) a sörték kiengedéséhez.
2 Csavarjon egy hajfürtöt a kefére kiengedett tüskékkel.
3 Tartsa a kefét ebben a helyzetben 7-10 másodpercig.
4 Fordítsa el ismét a gombot (1. ábra, ⑧. rész) a sörték behúzásához, és vegye ki a kefét a hajából.
5 Ismételje meg a 2-4. lépéseket a haja többi részén.
6 Ha elkészült, a begöndörített hajtincseket az ujjára csavarva rendezze a loknikat.
7 Igazítsa fürtjeit tetszése szerint, hogy elérje a kívánt eredményt.
8 A tartós eredmények érdekében fújja be haját hajlakkal.

Természetes egyenes haj létrehozása 5, csak a HP8663 típusnál)

1 Helyezze a párnázott kefét (1. ábra, ⑩. rész) a hajára.
2 Fésülje át lassan a haját a párnázott kefével, ahogyan egy normál fésűvel tenné.
- Fésülje hátra a haját tetszése szerint.

Tipp: A hajtöveknél is megfésülheti a haját a dinamikusabb hatás érdekében.

3 Ha elkészült, használja az ujjait a haj formázásához.

Formázzon befelé / kifelé göndörödő fürtöket (6-7. ábra) (22 mm-es Thermobrush, csak a HP8661 típusnál)

1 Fésülje meg a haját, és ossza több tincsre.
2 Fogjon egy tincset, és fésülje a termokefével a hajvégek irányába. A hajvégeknél fordítsa a kefét kifelé vagy befelé.
3 Tartsa a kefét ebben a helyzetben 7-10 másodpercig, majd távolítsa el a hajától.

Ismételje meg a 2-3. lépést a haja többi részén.

4 Ha elkészült, használja az ujjait a hajvégek formázásához. Igazítsa a fürtöket tetszése szerint.

A használatot követően:

1 Kapcsolja ki a készüléket, és a csatlakozódugót húzza ki a fali aljzatból.
2 Helyezze a készüléket egy hőálló felületre, amíg az ki nem hűl.
3 A tartozék leszereléséhez nyomja meg a kioldógombot (1. ábra, ④. rész) és húzza le azt.
4 Távolítsa el a hajszálakat és a port a készülékről, valamint a tartozékokról.
5 A készüléket és a kefefejeket nedves ruhával tisztítsa.
6 A készüléket száraz és portól mentes helyen tárolja.
7 Az akasztója segítségével is felfüggesztheti (1. ábra, ①. rész, csak a HP8661, HP8662, HP8663, HP8667 típusnál).

4 Jótállás és szerviz

Ha információra van szüksége, vagy valamilyen probléma merül fel, látogasson el a Philips honlapjára (www.philips.com), vagy forduljon az adott ország Philips vevőszolgálatához (a telefonszámot megtalálja a világszerte érvényes garancialevélen). Ha országában nem működik ilyen vevőszolgálat, forduljon a Philips helyi szaküzletéhez.

Қазақша

фен-щетка

Сатып алғаныңыз құтты болсын және Philips компаниясына қош келдіңіз! Philips ұсынатын қолдауы толық пайдалану үшін өнімді www.philips.com/welcome торабында тіркеңіз.

1 Маңызды ақпарат

Құралды қолданар алдында осы пайдаланушы нұсқаулығын мұқият оқып шығыңыз және болашақта анықтама құралы ретінде пайдалану үшін сақтап қойыңыз.

- ЕСКЕРТУ: Бұл құралды судың жанында пайдаланбаңыз.
- Жуынатын бөлмеде пайдаланып болғаннан кейін, құралды розеткадан ажыратыңыз. Себебі, құралдың өшірілген күйінде де суға жақын орналасуы қауіпті болып есептеледі.
- АБАЙЛАҢЫЗ! Құралды ванна, душ, бассейн немесе сумен толтырылған басқа заттардың жанында қолданбаңыз.
- Қолданып болған соң құралды міндетті түрде розеткадан ажыратыңыз.
- Қатты қызып кетсе, құрал автоматты түрде өшеді. Құралды тоқтан шығарып, оны бірнеше минутқа суытыңыз. Құралды қайтадан тоққа қосар алдында, ауа торын тексеріп, оның мамықпен, шашпен немесе т.б. заттармен жабылып қалмағанын тексеріңіз.
- Қуат сымы зақымданған болса, қауіпті жағдай орын алмауы үшін, оны тек Philips компаниясында, Philips мақұлдаған қызмет орталығында немесе білікті мамандар ауыстыруы керек.
- Бақылау астында болса немесе құралды қауіпсіз түрде пайдалану туралы нұсқаулар алған болса және байланысты қауіптерді түсінсе, бұл құралды 8 және одан жоғары жастағы балалар және дене, сезу немесе ақыл-ой қабілеттері кем я болмаса тәжірибесі мен білімі жоқ адамдар пайдалана алады. Балалар құралмен ойнамауы керек. Тазалау және пайдаланушының қызмет көрсету жұмысын балалар бақылаусыз орындамауы керек.
- Қосымша қауіпсіздік үшін ваннаның электр желісіне қауіпсіздік мақсатында өшірілу құралын орнату ұсынылады. Бұл құралдың мөлшерленген жұмыс тогы 30 мА мәнінен аспауы керек. Орнатушымен кеңесіңіз.
- Электр шогын алмас үшін, ауа шығатын тесік торға темір заттарды енгізбеңіз.
- Ауа торларын ешқашан жаппаңыз.
- Құралды қосар алдында, онда көрсетілген кернеу жергілікті кернеуге сәйкес келетінін тексеріңіз.
- Құралды нұсқаулықта көрсетілмеген басқа мақсаттарда пайдаланбаңыз.
- Бұл құралды жасанды шашқа қолдануға болмайды.
- Розеткаға қосылып тұрғанда, құралды еш уақытта қадағалаусыз қалдырмаңыз.
- Басқа өндірушілер шығарған немесе Philips компаниясы нақты ұсынбаған қосалқы құралдар мен бөлшектерді пайдаланушы болмаңыз. Ондай қосалқы құралдар мен бөлшектерді пайдалансаңыз, құралдың кепілдігі өз күшін жояды.
- Тоқ сымымен құралды айналдырып орамаңыз.
- Құралды жинап қоятынның алдында, оның сәл суығанын күтіңіз.
- Қолданғаннан кейін қуат сымынан ұстап тартпаңыз. Құрылғыны ток көзінен әрдайым штепсельдік ашасынан ұстап ажыратыңыз.

Шуыл деңгейі: деңгейді бақылау шегі = 81 дБ [A]

Электромагниттік өрістер (ЭМӨ)

Осы Philips құралы электромагниттік өрістерге қатысты барлық қолданыстағы стандарттар мен ережелерге сәйкес келеді.

Қоршаған орта

Өнімдегі бұл таңба өнімнің 2012/19/EU еуропалық директивасы арқылы қамтылатынын білдіреді. Электр және электрондық бұйымдардың қалдықтарын жинау жөніндегі жергілікті ережелерімен танысып алыңыз. Жергілікті ережелерді орындаңыз және бұйымдарды әдеттегі тұрмыстық қалдықтармен бірге тастамаңыз. Ескі бұйымдарды қоқысқа дұрыс тастау қоршаған ортаға және адам денсаулығына тиетін зиянды әсерлердің алдын алуға көмектеседі.

2 Шашты үлгілеместен бұрын

Ескертпе. Қосымша бөлшекті жалғау немесе ажыратудың алдында оларды және құралдың өзін әрдайым суытыңыз.

1 Алдымен сулы шашыңызды таза сүлгімен сүртіңіз, құралды сүлгімен кептірілген шашта қолданған тиімдірек.
2 Лайықты қосымша бөлшекті ойыққа (②, 3-сурет) туралап тұтқаға (②, 1-сурет) сырт еткізіп орнатыңыз.
↪ «Сырт» еткен дыбыс естіліп, қосымша бөлшек орнына түседі.

Қажетті шаш үлгісіне лайықты қосымша бөлшекті табу үшін, төмендегі кестені қараңыз:

Шаш үлгісі	Қосымша бөлшек
Құрғақ шаш	Саптама (⑪) **(тек HP8661, HP8662, HP8663, HP8667 үлгілерінде)**
Ірілеп бұйралау	Жиналмалы жұмсақ тарақ (⑨) **(тек HP8662, HP8663, HP8667 үлгілерінде)**
Табиғи түзу шаш жасау	Массаж тарағы(⑩) **(тек HP8663 үлгісінде)**
Шашты ішке/сыртқа қарай қайыру және табиғи толқынды бұйра	38 мм термотарақ (⑥)
	22 мм термотарақ (⑦) **(тек HP8661 үлгісінде)**

(HP8667 only) Бояғышқа кератин қосылған.

3 Шашты үлгілеу

1 Ашаны ток көзіне қосыңыз.
2 Ауа ағымы қосқышын (③, 1-сурет) жылдам кептіру және үлгілеу үшін күшті әрі жылы ауа ағымына немесе шаштың тым қатты ысуының алдын ала отырып жұмсақ кептіру үшін ThermoProtect параметріне сырғытыңыз.
- (Тек HP8661, HP8662, HP8663, HP8667 үлгілерінде) Сондай-ақ салқын ауа ағымын ● шаш үлгісін бекіту үшін таңдаңыз.
- (Тек HP8662, HP8663, HP8667 үлгілеріне арналған) Құрал қосылғанда қосымша жылтырлық беру және бұйралықты азайту үшін иондар автоматты түрде және үздіксіз беріледі.

Шашты кептіру (тек HP8661, HP8662, HP8663, HP8667 үлгілерінде)

1 Саптаманы (⑪, 1-сурет) таңдап, оны тұтқаға (②, 1-сурет) салыңыз.
2 Шашты қолайлы ауа ағынымен кептіріңіз (③, 1-сурет).

Ірілеп бұйралау (4-сурет, тек HP8662, HP8663, HP8667 үлгілерінде)

1 Щеткаларды шығару үшін жиналмалы жұмсақ тарақтың (⑧, 1-сурет) тұтқасын (h, 1-сурет) бұраңыз.
2 Тістері шығып тұрған тараққа шаштың бөлігін ораңыз.
3 Щетканы сол күйінде 7-10 секунд ұстап тұрыңыз.
4 Щеткаларды жинап алу үшін тұтқаны (⑧, 1-сурет) бұраңыз да, щетканы шашыңыздан алыңыз.
5 Шаштың қалған бөліктеріне 2-4 қадамдарды қайталаңыз.
6 Болғаннан кейін, анық бұйра шаштарды алу үшін бұйраланған шашты саусағыңызға ораңыз.
7 Бұйраланған шашты керекті нәтижеге жету үшін қалауыңызша реттеңіз.
8 Шаш үлгісі ұзақ тұруы үшін шашқа арналған спрейді қолданыңыз.

Табиғи түзу шаш жасау (5-сурет, тек HP8663 үлгісінде)

1 Массаж тарағын (⑩, 1-сурет) шашыңызға қойыңыз.
2 Массаж тарағымен қалыпты тарақпен тарағандай етіп шашыңыздың бойымен тараңыз.
- Шашыңызды қалауыңызға қарай артқа тараңыз.

Кеңес: массаж жасау үшін шаштың түбінен тарауға да болады.

3 Болғаннан кейін, саусақтарыңызбен шашыңызды пішіндеңіз.

Шашты ішке/сыртқа қарай қайыру және табиғи толқынды бұйра (6 және 7-сурет) (тек HP8661 үлгісіне арналған 22 мм термотарақ)

1 Шашыңызды тарап, бірнеше бөлікке бөліңіз.
2 Шаштың бір бөлігін алыңыз да, термотарақпен төмен қарай тараңыз. Содан кейін шаш ұштарында тарақты ішке немесе сыртқа қарай қайырыңыз.
3 Тарақты осы күйінде 7-10 секунд ұстап тұрыңыз, содан кейін шаштан алып тастаңыз.

Шаштың қалған бөліктеріне 2-3 қадамдарды қайталаңыз.

4 Болғаннан кейін, саусақтарыңызбен шашыңыздың ұштарын пішіндеңіз. Қайырылған шашты қалауыңызға қарай реттеңіз.

Қолданғаннан кейін:

1 Құралды өшіріп, ток көзінен суырыңыз.
2 Әбден суығанша ыстыққа төзімді бетке қойыңыз.
3 Қосымша бөлшекті ажырату үшін, шешу түймесін басып (④, 1-сурет), саптаманы тартып шығарыңыз.
4 Құрал мен қосымша бөлшектерден шаш пен шаңды түсіріп тастаңыз.
5 Құралды және оның саптамаларын дымқыл шүберекпен сүртіңіз.
6 Құралды шаңы жоқ, құрғақ және қауіпсіз жерде сақтаңыз.
7 Сондай-ақ, оны ілгішінен іліп қоюға болады (①, 1-сурет, тек HP8661, HP8662, HP8663, HP8667 үлгілерінде).

4 Кепілдік және қызмет

Қосымша ақпарат қажет болса немесе шешілмеген мәселе болса, www.philips.com мекенжайындағы Philips компаниясының веб-торабына кіріңіз немесе еліңіздегі Philips Тұтынушыларға қолдау көрсету орталығына (оның нөмірін дүниежүзілік кепілдік кітапшасынан табуға болады) хабарласыңыз. Егер еліңізде тұтынушыларға қолдау көрсету орталығы болмаса, онда жергілікті Philips компаниясының дилеріне барыңыз.

Құрал тек үйде пайдалануға арналған.

Өндіруші: "Филипс Консьюмер Лайфстайл Б.В.", Туссендиепен 4, 9206 АД, Драхтен, Нидерланды.

Ресей және Кедендік Одақ территориясына импорттаушы: «Филипс» ЖШҚ, Ресей, Мәскеу қаласы, Сергей Макеев көшесі, 13-үй, тел. +7 495 961 1111

Қазақстан Республикасында сатып алынған тауарға қатысты шағымдарды қабылдайтын заңды тұлға: «Филипс Казахстан» ЖШС Манас көшесі, 32А, 503-кеңсе, 050008, Алматы қаласы, Қазақстан, тел. 8 75 11 65 0123

Юр. лицо принимающее претензии в отношении товара, приобретенного на территории Республики Казахстан: ТОО «Филипс Казахстан» ул.Манаса, 32А офис 503, 050008 Алматы, Казахстан, тел. 8 75 11 65 0123

Lietuviškai

Sveikiname įsigijus „Philips" gaminį ir sveiki atvykę! Jei norite pasinaudoti visa „Philips" siūloma pagalba, savo gaminį užregistruokite adresu www.philips.com/welcome.

1 Svarbu

Prieš pradėdami naudoti prietaisą atidžiai perskaitykite šį vartotojo vadovą ir saugokite jį, nes jo gali prireikti ateityje.

- ĮSPĖJIMAS: nenaudokite šio prietaiso netoli vandens.
- Naudodami prietaisą vonioje, iš karto po naudojimo ištraukite kištuką iš elektros lizdo. Arti esantis vanduo kelią grėsmę net ir tada, kai prietaisas yra išjungtas.
- ĮSPĖJIMAS: nenaudokite prietaiso šalia vonios, dušo, kriauklės ar kitų indų, pripildytų vandens.
- Baigę naudotis, būtinai išjunkite prietaisą iš maitinimo tinklo.
- Kai prietaisas perkaista, jis automatiškai išsijungia. Išjunkite aparatą iš elektros lizdo ir palikite jį kelioms minutėms, kad atvėstų. Prieš vėl įjungdami prietaisą, patikrinkite, ar grotelės neužkimštos pūkeliais, plaukais ir pan.
- Jei pažeistas maitinimo laidas, jį turi pakeisti „Philips" darbuotojai, „Philips" įgaliotasis techninės priežiūros centras arba kiti panašios kvalifikacijos specialistai, kitaip kyla pavojus.
- Šį prietaisą gali naudoti 8 metų ir vyresni vaikai bei asmenys, kurių fiziniai, jutimo ir protiniai gebėjimai yra silpnesni, arba neturintieji patirties ir žinių su sąlyga, kad jie bus išmokyti saugiai naudotis prietaisu ir prižiūrimi siekiant užtikrinti, jog jie saugiai naudotų prietaisą, ir supažindinti su susijusiais pavojais. Vaikai negali žaisti su šiuo prietaisu. Valyti ir taisyti prietaiso vaikai be suaugusiųjų priežiūros negali.
- Dėl papildomo saugumo patariame elektros grandinėje, kuria tiekiamas maitinimas voniai, įrengti liekamosios srovės įtaisą (RCD). Šio RCD nominali liekamoji darbinė srovė turi būti ne didesnė kaip 30 mA. Patarimo kreipkitės į montuotoją.
- Kad išvengtumėte elektros smūgio, į oro įleidimo groteles nekiškite metalinių daiktų.
- Niekada neuždenkite oro įleidimo grotelių.
- Prieš įjungdami prietaisą įsitikinkite, kad ant prietaiso nurodyta įtampa atitinka vietinę tinklo įtampą.
- Nenaudokite prietaiso kitiems tikslams, išskyrus aprašytus šiame vadove.
- Netiesinkite dirbtinių plaukų.
- Prijungę prietaisą prie maitinimo tinklo, nepalikite jo be priežiūros.
- Nenaudokite jokių priedų ar dalių, pagamintų kitų bendrovių arba nerekomenduojamų „Philips". Jei naudosite tokius priedus arba dalis, nebegalios jūsų garantija.
- Nevyniokite maitinimo laido apie prietaisą.
- Prieš padėdami į laikymo vietą, leiskite prietaisui atvėsti.
- Baigus naudoti, neištraukite maitinimo laido. Prietaisą visada atjunkite prilaikydami kištuką.

Triukšmo lygis: Lc = 81 dB [A]

Elektromagnetiniai laukai (EML)

„Philips" prietaisas atitinka visus taikomus standartus ir normas dėl elektromagnetinių laukų poveikio.

Aplinka

Šis simbolis ant gaminio reiškia, kad gaminiui taikoma Europos Sąjungos Direktyva 2012/19/ES. Sužinokite, kokia taikoma vietinė atskira elektros ir elektroninių gaminių surinkimo sistema. Laikykitės vietinių taisyklių ir niekada nemeskite gaminio bei baterijų su įprastomis buitinėmis atliekomis. Tinkamas senų gaminių ir baterijų išmetimas padeda apsisaugoti nuo neigiamo poveikio aplinkai ir žmonių sveikatai.

2 Prieš formuodami šukuoseną

Pastaba: prieš prijungdami arba atjungdami priedus visada palaukite, kol prietaisas ir jo priedai atvės.

1 Pirma nusausinkite šlapius plaukus švariu rankšluosčiu, nes prietaisas efektyviausiai veikia rankšluosčiu nusausintus plaukus.
2 Uždėkite ant rankenos reikiamą priedą (1 pav., ②) prieš tai sulygiavę griovelius (3 pav., ②).
↪ Išgirsite spragtelėjimą – priedas užfiksuotas.

Norėdami pasirinkti tinkamą priedą norimai šukuosenai žr. toliau pateikiamą lentelę:

Šukuosena	Priedas
Sausi plaukai	Antgalis (⑪) **(Tik HP8661, HP8662, HP8663, HP8667)**
Formuokite laisvai banguojančias garbanas	Šepetys su įtraukiamais šeriais(⑨) **(tik HP8662, HP8663, HP8667)**
Formuokite natūraliai tiesius plaukus	Platus šepetys(⑩) **(tik HP8663)**
Užrieskite sruogas į vidų ar išorę ir sukurkite natūralias bangas	38 mm šildomasis šepetys (⑥)
	22 mm šildomasis šepetys (⑦) **(tik HP8661)**

(Tik HP8667) Šepetys su keratinu.

3 Plaukų modeliavimas

1 Įkiškite kištuką į maitinimo lizdą.
2 Paslinkite oro srauto jungiklį (1 pav., ③) ties 𝓁, jei reikia stipraus ir šilto oro srauto, kad galėtumėte greitai džiovinti ir modeliuoti, pasirinkite šilumos apsauginį režimą, ☉ jei norite švelniai džiovinti plaukus ir apsaugoti juos nuo perkaitinimo.
• (Tik HP8661, HP8662, HP8663, HP8667) Taip pat galite pasirinkti ir šalto oro srautą ●, jei reikia sutvirtinti šukuoseną.
• (Tik HP8662, HP8663, HP8667) Jei prietaisas įjungtas, automatiškai ir nuolat išsiskiria jonai, suteikiantys daugiau žvilgesio ir mažinantys garbanojimąsi.

Plaukų džiovinimas (tik HP8661, HP8662, HP8663, HP8667)
1 Pasirinkite antgalį (1 pav., ⑪) ir uždėkite jį ant rankenos (1 pav., ②).
2 Džiovinkite plaukus naudodami tinkamus oro srauto nustatymus (1 pav., ③).

Formuokite laisvai banguojančias garbanas (4 pav., tik HP8662, HP8663, HP8667)
1 Pasukite šerių įtraukimo rankenėlę (1 pav., ⑧) ant šepečio (1 pav., ⑨) ir išskleiskite šerius.
2 Apsukite dalį plaukų aplink šepetį su ištrauktais šeriais.
3 Palaikykite šepetį šioje padėtyje 7–10 sekundžių.
4 Pasukite rankenėlę (1 pav., ⑧), įtraukite šerius ir išimkite šepetį iš plaukų.
5 Pakartokite 2 ir 4 veiksmus likusiems plaukams.
6 Baigę apsukite sugarbanotus plaukus aplink pirštus ir sukurkite garbanas.
7 Pakoreguokite garbanas taip, kaip norite, kad atrodytumėte, kaip trokštate.
8 Užpurkškite plaukų lako, kad galėtumėte ilgiau džiaugtis šukuosena.

Formuokite natūraliai tiesius plaukus (5 pav., tik HP8663)
1 Uždėkite platų šepetį (1 pav., ⑩) ant plaukų.
2 Šukuokite plaukus lėtai, taip, kaip tai darytumėte naudodami įprastą šepetį.
• Šukuokite plaukus atgal, kaip patinka.

Patarimas: galite šukuoti vidinę plaukų pusę, kad plaukai laisvai kristų.
3 Pabaigę plaukus suformuokite pirštais.

Užrieskite sruogas į vidų ar išorę ir sukurkite natūralias bangas (6 ir 7 pav) (22 mm šildomasis šepetys, tik HP8661)
1 Sušukuokite plaukus ir padalinkite juos į keletą sruogų.
2 Paimkite plaukų sruogą ir šukuokite ją šildomuoju šepečiu žemyn. Tuomet ties plaukų galiukais pasukite šildomąjį šepetį į vidų ir išorę.
3 Palaikykite šepetį tokioje padėtyje 7–10 sekundžių, tada ištraukite jį iš plaukų.

Pakartokite 2 ir 3 veiksmus likusiems plaukams.
4 Pabaigę pirštais suformuokite plaukų galiukus. Pakoreguokite garbanas taip, kaip norite.

Po naudojimo:
1 Prietaisą išjunkite ir atjunkite nuo maitinimo tinklo.
2 Padėkite jį ant karščiui atsparaus paviršiaus, kol jis atvės.
3 Norėdami nuimti priedą, paspauskite atleidimo mygtuką (1 pav., ④) ir nuimkite priedą.
4 Pašalinkite plaukus ir dulkes iš prietaiso ir priedų.
5 Prietaisą ir priedus valykite drėgna šluoste.
6 Laikykite prietaisą sausoje ir saugioje, nedulkėtoje vietoje.
7 Jį taip pat galite laikyti pakabinę už kabinimo kilpos (1 pav., ①, tik HP8661, HP8662, HP8663, HP8667).

4 Garantija ir techninė priežiūra

Jei reikia daugiau informacijos arba kilo problemų, apsilankykite „Philips" svetainėje adresu www.philips.com arba kreipkitės į „Philips" klientų aptarnavimo centrą savo šalyje (jo telefono numerį rasite visame pasaulyje galiojančios garantijos lankstinuke). Jei jūsų šalyje nėra klientų aptarnavimo centro, kreipkitės į vietinį „Philips" platintoją.

Latviešu

Apsveicam ar pirkumu un laipni lūdzam Philips! Lai pilnībā izmantotu Philips piedāvātā atbalsta iespējas, reģistrējiet produktu vietnē www.philips.com/welcome.

1 Svarīga informācija

Pirms ierīces izmantošanas uzmanīgi izlasiet šo lietošanas instrukciju un saglabājiet to, lai vajadzības gadījumā varētu ieskatīties tajā arī turpmāk.

- BRĪDINĀJUMS! Nelietojiet ierīci ūdens tuvumā.
- Ja lietojat ierīci vannas istabā, pēc lietošanas atvienojiet ierīci no elektrotīkla, jo ūdens tuvums ir bīstams pat tad, ja ierīce ir izslēgta.
- BRĪDINĀJUMS! Nelietojiet ierīci vannu, dušu, izlietņu vai citu ar ūdeni pildītu trauku tuvumā.
- Pēc lietošanas vienmēr atvienojiet ierīci no elektrotīkla.
- Ja ierīce pārkarst, tā automātiski izslēdzas. Atvienojiet ierīci no elektrotīkla un ļaujiet tai dažas minūtes atdzist. Pirms atkal ieslēdzat ierīci, pārbaudiet, vai gaisa plūsmas atveres nav aizsprostotas ar pūkām, matiem u.tml.
- Ja elektrības vads ir bojāts, tas jānomaina Philips pilnvarota tehniskās apkopes centra darbiniekiem vai līdzīgi kvalificētām personām, lai izvairītos no briesmām.
- Šo ierīci var izmantot bērni vecumā no 8 gadiem un personas ar ierobežotām fiziskajām, sensorajām vai garīgajām spējām vai bez pieredzes un zināšanām, ja tiek nodrošināta uzraudzība vai norādījumi par drošu ierīces lietošanu un panākta izpratne par iespējamo bīstamību. Bērni nedrīkst rotaļāties ar ierīci. Ierīces tīrīšanu un apkopi nedrīkst veikt bērni bez pieaugušo uzraudzības.
- Papildu aizsardzībai iesakām uzstādīt elektriskās shēmas, kas pievada elektrību vannas istabā, Aizsardzības atslēgšanas ierīci (RCD). RCD ir jābūt nominālai darba strāvai, kas nepārsniedz 30mA. Sazinieties ar savu uzstādītāju.
- Neievietojiet metāla priekšmetus gaisa ieplūdes režģos, lai izvairītos no elektriskā strāvas trieciena.
- Nekādā gadījumā neaizsprostojiet gaisa plūsmas atveres.
- Pirms ierīces pievienošanas elektrotīklam pārliecinieties, ka uz ierīces norādītais spriegums atbilst elektrotīkla spriegumam jūsu mājā.
- Izmantojiet ierīci tikai tiem nolūkiem, kas aprakstīti šajā rokasgrāmatā.
- Nelietojiet ierīci mākslīgos matos.
- Nekādā gadījumā neatstājiet ierīcei bez uzraudzības, kad tā ir pievienota elektrotīklam.
- Nekad neizmantojiet citu ražotāju piederumus vai detaļas, kuras Philips nav īpaši ieteicis. Ja izmantojat šādus piederumus vai detaļas, garantija vairs nav spēkā.
- Netiniet elektrības vadu ap ierīci.
- Pirms novietojat ierīci glabāšanā, pagaidiet, līdz tā atdziest.
- Pēc lietošanas neraujiet aiz strāvas vada. Vienmēr atvienojiet ierīci, turot aiz kontaktdakšas.

Trokšņa līmenis: Lc = 81 dB [A]

Elektromagnētiskie lauki (EML)

Šī Philips ierīce atbilst visiem piemērojamiem standartiem un noteikumiem, kas attiecas uz elektromagnētisko lauku iedarbību.

Vide

Šis simbols uz produkta nozīmē, ka uz šo produktu attiecas Eiropas direktīva 2012/19/ES. Lūdzu, uzziniet par elektrisko un elektronisko produktu vietējo atsevišķo savākšanas sistēmu. Ievērojiet vietējos likumus un nekad neatbrīvojieties no produkta kopā ar parastiem sadzīves atkritumiem. Pareiza veco produktu utilizācija palīdz novērst negatīvu ietekmi uz vidi un cilvēku veselību.

2 Pirms matu ieveidošanas

Piezīme. Pirms uzgaļu pievienošanas vai atvienošanas, vienmēr ļaujiet ierīcei un uzgaļiem atdzist.
1 Vispirms nosusiniet matus ar tīru dvieli, jo ierīce visefektīvāk darbojas ar dvieli nosusinātos matos.
2 Uzstādiet atbilstošu uzgali uz roktura (② 1. att.) ar saskaņotām rievām (② 3. att.).
↪ Atskanēs klikšķis, un uzgalis ir nofiksēts.

Lai izvēlētos savai frizūrai piemērotu uzgali, lūdzu, skatiet tālāk esošo tabulu:

Frizūra	Uzgalis
Sausi mati	Uzgalis (⑪) **(tikai HP8661, HP8662, HP8663, HP8667)**
Izveidojiet brīvas cirtas	Ievelkamu saru suka (⑨) **(tikai HP8662, HP8663, HP8667)**
Ieveidojiet dabiskus taisnus matus	Lāpstiņu suka (⑩) **(tikai HP8663)**
Izveidojiet uz iekšpusi/ uz ārpusi izliektas lokas un dabiskus viļņus	38 mm termiskā suka (⑥)
	22 mm termiskā suka (⑦) **(tikai HP8661)**

(Tikai HP8667) Ar sukai pievienotu keratīnu.

3 Matu ieveidošana

1 Ievietojiet kontaktdakšu kontaktligzdā
2 Pavirziet gaisa plūsmas slēdzi (③ 1. att.), lai iegūtu spēcīgu un siltu gaisa plūsmu 𝓁 ātrai žāvēšanai un ieveidošanai, vai aktivizējiet ThermoProtect iestatījumu ☉ saudzīgai gaisa plūsmai, aizsargājot matus pret pārkaršanu.
• (Tikai HP8661, HP8662, HP8663, HP8667) Varat arī izvēlēties vēsā gaisa plūsmu ● matu sakārtojuma fiksēšanai.
• (Tikai HP8662, HP8663, HP8667) Joni tiek automātiski un nepārtraukti izdalīti, lai nodrošinātu papildu mirdzumu un samazinātu sprogošanos, ieslēdzot ierīci.

Izžāvējiet matus (tikai HP8661, HP8662, HP8663, HP8667)
1 Izvēlieties uzgali (⑪ 1. att.) un piestipriniet uz roktura (② 1. att.).
2 Izžāvējiet matus ar piemērotiem gaisa plūsmas iestatījumiem (③ 1. att.).

Izveidojiet brīvas lokas (4. att., tikai HP8662, HP8663, HP8667)
1 Pagrieziet pogu (⑧ 1. att.) uz ievelkamo saru birstes (⑨ 1. att.), lai izvirzītu sarus.
2 Aptiniet matu šķipsnu ap suku, kuras sari ir izbīdīti uz āru.
3 Turiet suku šādā pozīcijā 7-10 sekundes.
4 Pagrieziet pogu (⑧ 1. att.), lai ievilktu sarus un izņemtu suku no matiem.
5 Atkārtojiet 2.-4. darbību pārējiem matiem.
6 Kad esat pabeidzis, aptiniet viļņainos matus ap pirkstiem, lai fiksētu lokas.
7 Veidojiet lokas, lai iegūtu vēlamo izskatu.
8 Ilgstošiem rezultātiem lietojiet matu laku.

Ieveidojiet dabiskus taisnus matus (5. att., tikai HP8663)
1 Ievietojiet matos lāpstiņu suku (⑩ 1. att.).
2 Lēnām virziet lāpstiņu suku cauri saviem matiem, līdzīgi kā ar parastu suku.
• Sukājiet matus uz aizmuguri.

Padoms. Varat sukāt no matu saknēm, lai tos padarītu brīvākus.
3 Kad esat pabeidzis, izmantojiet pirkstus, lai ieveidotu matu formu.

Izveidojiet uz iekšu/uz āru vērstas cirtas un dabiskus viļņus (6. un 7. att.) (22 mm termiskā suka, tikai HP8661)
1 Izķemmējiet matus un atdaliet vairākas matu cirtas.
2 Satveriet matu šķipsnu un izsukājiet to ar termisko suku virzienā uz leju. Pie matu galos pagrieziet suku uz iekšpusi vai ārpusi.
3 Turiet suku šādā pozīcijā 7 līdz 10 sekundes un tad izņemiet no matiem.

Atkārtojiet 2. un 3. darbību pārējiem matiem.
4 Kad esat pabeidzis, izmantojiet pirkstus, lai ieveidotu matu galus. Izveidojiet lokas pēc savām vēlmēm.

Pēc lietošanas:
1 Izslēdziet ierīci un atvienojiet to no elektrotīkla.
2 Novietojiet to uz karstumizturīgas virsmas, līdz tā atdziest.
3 Lai noņemtu uzgali, nospiediet atvienošanas pogu (④ 1. att.) un noņemiet to nost.
4 Noņemiet matus un putekļus no ierīces un uzgaļiem.
5 Tīriet ierīci un tās uzgaļus ar mitru drāniņu.
6 Uzglabājiet ierīci drošā un sausā, no putekļiem brīvā vietā.
7 Varat to arī pakārt aiz cilpiņas (① 1. att., tikai HP8661, HP8662, HP8663, HP8667).

4 Garantija un serviss

Ja ir nepieciešama informācija vai radušās problēmas, lūdzu, apmeklējiet Philips tīmekļa vietni www.philips.com vai sazinieties ar Philips klientu apkalpošanas centru savā valstī (tā tālruņa numurs atrodams pasaules garantijas brošūrā). Ja jūsu valstī nav klientu apkalpošanas centra, vērsieties pie vietējā Philips preču izplatītāja.

Polski

Gratulujemy zakupu i witamy wśród klientów firmy Philips! Aby w pełni korzystać z pomocy technicznej oferowanej przez firmę Philips, należy zarejestrować produkt w Internecie pod adresem www.philips.com/welcome.

1 Ważne

Przed pierwszym użyciem urządzenia zapoznaj się dokładnie z niniejszą instrukcją obsługi i zachowaj ją na przyszłość.

- OSTRZEŻENIE: Nie korzystaj z urządzenia w pobliżu wody.
- Jeśli korzystasz z urządzenia w łazience, po zakończeniu stosowania wyjmij wtyczkę z gniazdka elektrycznego. Obecność wody stanowi zagrożenie nawet wtedy, gdy urządzenie jest wyłączone.
- OSTRZEŻENIE: Nie korzystaj z urządzenia w pobliżu wanny, prysznica, umywalki ani innych naczyń napełnionych wodą.
- Zawsze po zakończeniu korzystania z urządzenia wyjmij wtyczkę z gniazdka elektrycznego.
- Jeśli dojdzie do przegrzania urządzenia, wyłączy się ono automatycznie. Wyłącz urządzenie z prądu i pozwól, aby się schłodziło przez kilka minut. Przed ponownym włączeniem urządzenia sprawdź, czy kratki nie są zatkane kłaczkami kurzu, włosami itp.
- Ze względów bezpieczeństwa wymianę uszkodzonego przewodu sieciowego należy zlecić autoryzowanemu centrum serwisowemu firmy Philips lub odpowiednio wykwalifikowanej osobie.
- Urządzenie może być używane przez dzieci w wieku powyżej 8 lat oraz osoby z ograniczonymi zdolnościami fizycznymi, sensorycznymi lub umysłowymi, a także nieposiadające wiedzy lub doświadczenia w użytkowaniu tego typu urządzeń, pod warunkiem, że będą one nadzorowane lub zostaną poinstruowane na temat korzystania z tego urządzenia w bezpieczny sposób oraz zostaną poinformowane o potencjalnych zagrożeniach. Dzieci nie mogą bawić się urządzeniem. Dzieci chcące pomóc w czyszczeniu i obsłudze urządzenia zawsze powinny to robić pod nadzorem dorosłych.
- Jako dodatkowe zabezpieczenie zalecamy zainstalowanie w obwodzie elektrycznym, zasilającym gniazdka elektryczne w łazience, bezpiecznika różnicowo-prądowego (RCD). Wartość znamionowego prądu pomiarowego tego bezpiecznika nie może przekraczać 30 mA. Aby uzyskać więcej informacji, skontaktuj się z monterem.
- Aby uniknąć porażenia prądem, nie umieszczaj metalowych przedmiotów w kratkach nadmuchu powietrza.
- Nigdy nie blokuj kratek nadmuchu powietrza.
- Przed podłączeniem urządzenia upewnij się, że napięcie podane na urządzeniu jest zgodne z napięciem w domowej instalacji elektrycznej.
- Używaj urządzenia zgodnie z jego przeznaczeniem, opisanym w tej instrukcji obsługi.
- Nie używaj urządzenia na sztucznych włosach.
- Nigdy nie pozostawiaj bez nadzoru urządzenia podłączonego do zasilania.
- Nie korzystaj z akcesoriów ani części innych producentów, ani takich, których nie zaleca w wyraźny sposób firma Philips. Wykorzystanie tego typu akcesoriów lub części spowoduje unieważnienie gwarancji.
- Nie zawijaj przewodu sieciowego wokół urządzenia.
- Przed schowaniem urządzenia odczekaj, aż ostygnie.
- Po zakończeniu korzystania nie ciągnij za przewód zasilający. Zawsze odłączaj urządzenie od gniazdka elektrycznego, trzymając za wtyczkę.

Poziom hałasu: Lc = 81 dB [A]

Pola elektromagnetyczne (EMF)

To urządzenie firmy Philips spełnia wszystkie normy i jest zgodne z wszystkimi przepisami dotyczącymi narażenia na działanie pól elektromagnetycznych.

Ochrona środowiska

Ten symbol na produkcie oznacza, że produkt podlega postanowieniom Dyrektywy Europejskiej 2012/19/UE. Należy zapoznać się z lokalnymi przepisami dotyczącymi składowania zużytych produktów elektrycznych i elektronicznych. Należy postępować zgodnie z lokalnymi przepisami i nigdy nie należy wyrzucać produktu ze zwykłymi odpadami gospodarstwa domowego. Prawidłowa utylizacja zużytych produktów pomaga chronić środowisko naturalne oraz ludzkie zdrowie.

2 Przed rozpoczęciem układania fryzury

Uwaga: przed założeniem lub zdjęciem nasadek poczekaj, aż urządzenie i nasadki ostygną.
1 Najpierw osusz mokre włosy czystym ręcznikiem, ponieważ urządzenie działa najskuteczniej na lekko wilgotnych włosach.
2 Załóż odpowiednią nasadkę na uchwyt (② na rys. 1) w taki sposób, aby rowki znajdowały się w jednej linii (② na rys. 3).
↪ Usłyszysz charakterystyczne kliknięcie, gdy nasadka zablokuje się na swoim miejscu.

Aby wybrać odpowiednią nasadkę do danej fryzury, zapoznaj się z poniższą tabelą:

Fryzura	Nasadka
Suszenie włosów	Nasadka (⑪) **(tylko modele HP8661, HP8662 i HP8663, HP8667)**
Tworzenie delikatnych loków	Szczotka z wysuwanymi ząbkami (⑨) **(tylko modele HP8662 i HP8663, HP8667)**
Tworzenie naturalnie prostych włosów	Płaska szczotka (⑩) **(tylko model HP8663)**
Podwijanie/wywijanie włosów i tworzenie naturalnie wyglądających fal	Termoszczotka 38 mm (⑥)
	Termoszczotka 22 mm (⑦) **(tylko model HP8661)**

(Tylko model HP8667) Z keratyną dodaną do szczotki.

3 Układanie fryzury

1 Podłącz wtyczkę przewodu zasilającego do gniazdka elektrycznego.
2 Ustaw przełącznik regulacji strumienia powietrza (③ na rys. 1) na silny strumień ciepłego powietrza 𝓁 do szybkiego suszenia i stylizacji lub na ustawienie ThermoProtect ☉ w celu uzyskania delikatnego strumienia powietrza, który chroni włosy przed przegrzewaniem.
• (Dotyczy tylko modeli HP8661, HP8662 i HP8663, HP8667) Można również wybrać chłodny strumień powietrza ● do utrwalenia fryzury.
• (Dotyczy tylko modeli HP8662 i HP8663, HP8667) Przy włączonym urządzeniu jony są uwalniane automatycznie i bez przerwy. Funkcja jonizacji pozwala zapanować nad skręcającymi się włosami i nadać im dodatkowy blask.

Suszenie włosów (tylko modele HP8661, HP8662 i HP8663, HP8667) 1
1 Wybierz nasadkę (⑪ na rys. 1) i załóż ją na uchwyt (② na rys. 1).
2 Wysusz włosy, korzystając z odpowiednich ustawień strumienia powietrza (③ na rys. 1).

Tworzenie delikatnych loków (rys. 4, tylko modele HP8662 i HP8663, HP8667)
1 Obróć pokrętło (⑧ na rys. 1) szczotki z wysuwanymi ząbkami (⑨ na rys. 1), aby wysunąć ząbki.
2 Owiń pasmo włosów wokół szczotki z wysuniętymi ząbkami.
3 Przytrzymaj szczotkę w tej pozycji przez 7–10 sekund.
4 Obróć pokrętło (⑧ na rys. 1), aby zmniejszyć długość ząbków, i wyjmij szczotkę z włosów.
5 Powtórz czynności 2–4, aby ułożyć resztę włosów.
6 Gdy skończysz, zakręć włosy na palcach, aby uzyskać podkreślić loki.
7 Dostosuj kształt loków według uznania.
8 Użyj lakieru do włosów, aby utrwalić fryzurę.

Tworzenie naturalnie prostych włosów (rys. 5, tylko model HP8663)
1 Przyłóż płaską szczotkę (⑩ na rys. 1) do włosów.
2 Wolno szczotkuj włosy — w taki sam sposób, jak za pomocą zwykłej szczotki.
• Szczotkuj włosy do tyłu, jeśli chcesz.

Wskazówka: w celu nadania włosom większej sprężystości możesz szczotkować je od spodu.
3 Gdy skończysz, ręcznie ukształtuj włosy.

Podwijanie/wywijanie włosów i tworzenie naturalnie wyglądających fal (rys. 6 i 7) (dotyczy tylko termoszczotki 22 mm dołączonej do modelu HP8661)
1 Uczesz włosy i podziel je na małe pasma.
2 Chwyć pasmo włosów i czesz je termoszczotką, przesuwając ją w kierunku ich wzrostu. Przy końcówce włosów obróć szczotkę do wewnątrz lub na zewnątrz.
3 Przytrzymaj szczotkę w tej pozycji przez 7–10 sekund, a następnie wyjmij ją z włosów.

Powtórz czynności 2 i 3, aby ułożyć resztę włosów.
4 Gdy skończysz, ręcznie ukształtuj końcówki włosów. Ułóż końcówki według uznania.

Po użyciu:
1 Wyłącz urządzenie i wyjmij jego wtyczkę z gniazdka elektrycznego.
2 Umieść je na odpornej na wysokie temperatury powierzchni i pozostaw do ostygnięcia.
3 Aby zdjąć nasadkę, naciśnij przycisk zwalniający (④ na rys. 1) i ściągnij nasadkę z urządzenia.
4 Usuń włosy i kurz z urządzenia i nasadek.
5 Urządzenie i nasadki czyść wilgotną szmatką.
6 Przechowuj urządzenie w bezpiecznym i suchym miejscu, z dala od kurzu.
7 Możesz też powiesić urządzenie za uchwyt do zawieszania (① na rys. 1; tylko modele HP8661, HP8662 i HP8663, HP8667).

4 Gwarancja i serwis

W razie jakichkolwiek pytań lub problemów prosimy odwiedzić naszą stronę internetową www.philips.com lub skontaktować się z lokalnym Centrum Obsługi Klienta firmy Philips (numer telefonu znajduje się w ulotce gwarancyjnej). Jeśli w Twoim kraju nie ma Centrum Obsługi Klienta, zwróć się o pomoc do sprzedawcy produktów firmy Philips.

Română

Felicitări pentru achiziţie şi bun venit la Philips! Pentru a beneficia pe deplin de asistenţa oferită de Philips, înregistraţi-vă produsul la www.philips.com/welcome.

1 Important

Citiţi cu atenţie acest manual de utilizare înainte de a utiliza aparatul şi păstraţi-l pentru consultare ulterioară.

- AVERTISMENT: Nu utilizaţi acest aparat în apropierea apei.
- Când aparatul este utilizat în baie, scoateţi-l din priză după utilizare deoarece apa reprezintă un risc chiar şi când aparatul este oprit.
- AVERTISMENT: Nu utilizaţi acest aparat în apropierea căzilor, duşurilor, bazinelor sau altor recipiente cu apă.
- Scoateţi întotdeauna aparatul din priză după utilizare.
- Aparatul se opreşte automat în cazul supraîncălzirii. Scoateţi aparatul din priză şi lăsaţi-l să se răcească pentru câteva minute. Înainte de a porni aparatul din nou, verificaţi grilajul pentru a vă asigura că nu este blocat cu puf, păr etc.
- În cazul în care cablul de alimentare este deteriorat, acesta trebuie înlocuit întotdeauna de Philips, de un centru de service autorizat de Philips sau de personal calificat în domeniu, pentru a evita orice accident.
- Acest aparat poate fi utilizat de către copii începând de la vârsta de 8 ani şi persoane care au capacităţi fizice, mentale sau senzoriale reduse sau sunt lipsite de experienţă şi cunoştinţe, dacă sunt supravegheate sau au fost instruite cu privire la utilizarea în condiţii de siguranţă a aparatului şi înţeleg pericolele pe care le prezintă. Copiii nu trebuie să se joace cu aparatul. Curăţarea şi întreţinerea de către utilizator nu trebuie realizate de către copii nesupravegheaţi.
- Pentru o protecţie suplimentară, vă sfătuim să instalaţi un dispozitiv pentru curent rezidual (RCD) în circuitul electric care alimentează baia. Acest RCD trebuie să acţioneze la o intensitate reziduală maximă specificată de 30 mA. Cereţi părerea electricianului.
- Nu introduceţi obiecte metalice în grilajele pentru aer, pentru a evita electrocutarea.
- Nu blocaţi niciodată grilajul pentru aer.
- Înainte de a conecta aparatul, asiguraţi-vă că tensiunea indicată pe aparat corespunde tensiunii reţelei locale.
- Nu utilizaţi aparatul pentru alt scop decât cel descris în acest manual.
- Nu utilizaţi aparatul pe păr artificial.
- Nu lăsaţi niciodată aparatul nesupravegheat când este conectat la sursa de alimentare.
- Nu utilizaţi niciodată accesorii sau componente de la alţi producători sau nerecomandate explicit de Philips. Dacă utilizaţi aceste accesorii sau componente, garanţia se anulează.
- Nu înfăşuraţi cablul de alimentare în jurul aparatului.
- Înainte de a depozita aparatul, aşteptaţi să se răcească.
- Nu trageţi de cablul de alimentare după utilizare. Întotdeauna scoateţi aparatul din priză ţinând de ştecher.

Nivel de zgomot: Lc = 81 dB [A]

Câmpuri electromagnetice (EMC)

Acest aparat Philips respectă toate standardele şi reglementările aplicabile privind expunerea la câmpuri electromagnetice.

Protecţia mediului

Acest simbol pe un produs înseamnă că produsul este reglementat de Directiva Europeană 2012/19/UE. Informează-te cu privire la sistemul separat de colectare locală pentru produse electrice şi electronice. Urmaţi reglementările locale şi nu eliminaţi niciodată produsul cu gunoiul menajer normal. Eliminarea corectă a produselor vechi ajută la prevenirea consecinţelor negative asupra mediului şi sănătăţii umane.

2 Înainte de coafarea părului

Notă: Lăsaţi întotdeauna aparatul şi accesoriile sale să se răcească înainte de a conecta sau a deconecta accesoriile.
1 Uscaţi-vă părul cu un prosop curat mai întâi, deoarece aparatul este cel mai eficient pe un păr uscat cu prosopul.
2 Prindeţi un accesoriu adecvat pe mâner (② în Fig. 1) cu orificiile aliniate (② în Fig. 3).
↪ Veţi auzi un „clic" şi accesoriul va fi blocat.

Pentru a selecta un accesoriu adecvat pentru coafura dorită, consultaţi tabelul de mai jos:

Coafură	Ataşament
Păr uscat	Cap de coafare (⑪) **(numai pentru HP8661, HP8662, HP8663, HP8667)**
Creaţi bucle lejere	Perie cu peri retractabili (⑨) **(numai pentru HP8662, HP8663, HP8667)**
Creaţi păr drept natural	Perie dreptunghiulară (⑩) **(numai HP8663)**
Creaţi spirale în interior/ exterior şi bucle naturale	Perie termică de 38 mm (⑥)
	Perie termică de 22 mm (⑦) **(numai pentru HP8661)**

(Numai pentru HP8667) Cu cheratină adăugată la perie.

3 Coafarea părului

1 Conectaţi ştecherul la o priză de alimentare.
2 Glisaţi comutatorul pentru flux de aer (③ în Fig.1) la flux de aer cald şi puternic 𝓁 pentru uscare şi coafare rapide sau setarea ThermoProtect ☉ pentru flux de aer delicat, pentru a preveni supraîncălzirea părului
• (Numai pentru HP8661, HP8662, HP8663, HP8667) Puteţi selecta şi fluxul de aer rece ● pentru fixarea coafurii.
• (Numai pentru HP8662, HP8663, HP8667) Atunci când aparatul este pornit, se vor genera automat şi continuu ioni, pentru a oferi un plus de strălucire şi pentru a reduce aspectul creţ.

Uscaţi-vă părul (numai pentru HP8661, HP8662, HP8663, HP8667)
1 Selectaţi capul de coafare (⑪ în Fig. 1) şi ataşaţi-l la mâner (② în Fig. 1).
2 Uscaţi-vă părul cu setările corespunzătoare ale fluxului de aer (③ în Fig.1).

Creaţi bucle lejere(Fig. 4, numai HP8662, HP8663, HP8667)
1 Rotiţi butonul (⑧ în Fig.1) periei cu peri retractabili (⑨ în Fig. 1) pentru a extrage perii.
2 Înfăşuraţi o şuviţă de păr pe peria cu perii extraşi.
3 Menţineţi peria în această poziţie timp de 7 - 10 secunde.
4 Rotiţi butonul (⑧ în Fig. 1) pentru a retracta perii şi îndepărtaţi peria de pe păr.
5 Repetaţi paşii 2-4 pe restul părului.
6 Când aţi terminat, răsuciţi părul ondulat în jurul degetelor pentru a defini buclele.
7 Aranjaţi-vă buclele după cum doriţi pentru a obţine aspectul dorit.
8 Aplicaţi fixativ pe păr pentru rezultate de durată.

Creaţi păr drept natural (Fig. 5, numai HP8663)
1 Puneţi peria dreptunghiulară (⑩ în Fig. 1) pe păr.
2 Periaţi-vă părul uşor cu peria dreptunghiulară, aşa cum aţi face cu o perie normală.
• Periaţi-vă părul pe spate aşa cum doriţi.

Sugestie: Puteţi peria părul pe dedesubt pentru a-i oferi mai multă mişcare.
3 Când aţi terminat, utilizaţi degetele pentru a da formă părului.

Creaţi spirale în interior/exterior şi bucle naturale (Fig. 6 şi 7) (Perie termică de 22 mm numai pentru HP8661)
1 Pieptănaţi-vă părul şi împărţiţi-l în mai multe şuviţe.
2 Luaţi o şuviţă de păr şi periaţi-o cu peria termică în jos. După aceea, întoarceţi vârfurile părului în interior şi exterior.
3 Menţineţi peria în respectiva poziţie timp de 7-10 secunde şi apoi îndepărtaţi-o de pe păr.

Repetaţi paşii 2 şi 3 pe restul părului.
4 Când aţi terminat, utilizaţi degetele pentru a da formă vârfurilor. Ajustaţi spiralele aşa cum doriţi.

După utilizare:
1 Opriţi aparatul şi scoateţi ştecherul din priză.
2 Aşezaţi-l pe o suprafaţă termorezistentă până la răcire.
3 Pentru a deconecta accesoriul, apăsaţi butonul de eliberare (④ în Fig.1) şi trageţi-l.
4 Îndepărtaţi firele de păr şi praful de pe aparat şi accesorii.
5 Curăţaţi aparatul şi accesoriile cu o cârpă umedă.
6 Depozitaţi aparatul într-un loc sigur şi uscat, fără praf.
7 De asemenea, îl puteţi suspenda de la agăţătoare (① în Fig.1, numai pentru HP8661, HP8662, HP8663, HP8667).

4 Garanţie şi service

Dacă aveţi nevoie de mai multe informaţii sau întâmpinaţi orice probleme, vizitaţi site-ul Web Philips la adresa www.philips.com sau contactaţi centrul local de asistenţă pentru clienţi Philips (numărul de telefon îl puteţi găsi în certificatul de garanţie universal). Dacă în ţara dvs. nu există niciun centru de asistenţă pentru clienţi, contactaţi distribuitorul Philips local.

Русский

фен-щетка

Поздравляем с покупкой и приветствуем вас в клубе Philips! Чтобы воспользоваться всеми преимуществами поддержки Philips, зарегистрируйте устройство на веб-сайте www.philips.com/welcome.

1 Внимание

Перед использованием прибора внимательно ознакомьтесь с руководством пользователя и сохраните его для дальнейшего использования в качестве справочного материала.

- ВНИМАНИЕ! Не используйте этот прибор вблизи воды.
- Выньте вилку шнура питания прибора из розетки электросети после использования прибора в ванной комнате. Близость воды представляет риск, даже если прибор выключен.
- ВНИМАНИЕ! Не используйте прибор в ванной, душе, бассейне или других помещениях с повышенной влажностью.
- После завершения работы отключите прибор от розетки электросети.
- Прибор автоматически отключается при перегреве. Выключите прибор и дайте ему остыть в течение нескольких минут. Перед повторным включением прибора убедитесь, что решетка не засорена пылью, волосами и т.п.
- В случае повреждения сетевого шнура его необходимо заменить. Чтобы обеспечить безопасную эксплуатацию прибора, заменяйте шнур только в авторизованном сервисном центре Philips или в сервисном центре с персоналом аналогичной квалификации.
- Дети старше 8 лет и лица с ограниченными возможностями сенсорной системы или ограниченными умственными или физическими способностями, а также лица с недостаточным опытом и знаниями могут пользоваться этим прибором под присмотром или после получения инструкций о безопасном использовании прибора и потенциальных опасностях. Не позволяйте детям играть с прибором. Дети могут осуществлять очистку и уход за прибором только под присмотром взрослых.
- Для обеспечения дополнительной защиты рекомендуется установить ограничитель остаточного тока (RCD), предназначенный для электропитания ванной комнаты. Номинальный остаточный рабочий ток не должен превышать 30 мА. Посоветуйтесь с электриком, выполняющим электромонтаж.
- Во избежание поражения электрическим током не просовывайте металлические предметы через вентиляционную решётку прибора.
- Никогда не блокируйте вентиляционные решетки.
- Перед подключением прибора убедитесь, что указанное на нем напряжение соответствует напряжению местной электросети.
- Не используйте устройство для целей, отличных от описанных в данном руководстве.
- Не используйте прибор для искусственных волос.
- Не оставляйте включенный в сеть прибор без присмотра.
- Запрещается пользоваться какими-либо аксессуарами или деталями других производителей, не имеющих специальной рекомендации Philips. При использовании таких аксессуаров и деталей гарантийные обязательства теряют силу.
- Не обматывайте сетевой шнур вокруг прибора.
- Прежде чем убрать прибор, дайте ему остыть.
- Не тяните на себя шнур питания после использования. Держитесь только за вилку при отключении прибора от сети.

Уровень шума: Lc = 81 дБ [A]

Электромагнитные поля (ЭМП)

Этот прибор Philips соответствует всем применимым стандартам и нормам по воздействию электромагнитных полей.

Защита окружающей среды

Этот символ на изделии означает, что оно подпадает под действие Директивы Европейского парламента и Совета 2012/19/EC. Узнайте о правилах местного законодательства по раздельной утилизации электротехнических и электронных изделий. Действуйте в соответствии с местным законодательством и не выбрасывайте изделие вместе с бытовым мусором. Правильная утилизация отслуживших изделий поможет предотвратить негативное воздействие на окружающую среду и здоровье человека.

2 Перед началом укладки

Примечание. Перед установкой или отсоединением насадок убедитесь, что прибор и насадки остыли.
1 Сначала подсушите влажные волосы полотенцем. Таким образом вы сможете добиться оптимального результата.
2 Закрепите нужную насадку на ручке (② на рис. 1) так, чтобы совпали выемки (② на рис. 3).
↪ Насадка должна зафиксироваться со щелчком.

Ниже расположена таблица, которая поможет выбрать наиболее подходящую насадку для создания желаемой прически:

Прическа	Насадка
Простая сушка	Насадка (⑪) **(только для моделей HP8661, HP8662, HP8663, HP8667)**
Создание естественных локонов	Щетка со втягиваемой щетиной (⑨) **(только для моделей HP8662, HP8663, HP8667)**
Выпрямление волос	Массажная щетка (⑩) **(только для модели HP8663)**
Закручивание локонов внутрь/ наружу и создание естественных волн	Термощетка диаметром 38 мм (⑥)
	Термощетка диаметром 22 мм (⑦) **(только для модели HP8661)**

(Только для модели HP8667): щетка пропитана кератином.

3 Укладка волос

1 Включите штепсель в розетку.
2 Установите переключатель интенсивности воздушного потока (③ на рис. 1) в положение сильного горячего воздушного потока 𝓁 для быстрой сушки и укладки или в положение ThermoProtect ☉ для мягкого воздушного потока, предотвращающего перегрев волос.
• (Только для моделей HP8661, HP8662, HP8663, HP8667). Включите функцию холодного обдува ●, чтобы закрепить форму прически.
• (Только для моделей HP8662, HP8663, HP8667) Пока прибор включен, автоматически и непрерывно генерируются ионы, что позволяет придать волосам дополнительный блеск и уменьшить спутывание.

Сушка волос (только для моделей HP8661, HP8662, HP8663, HP8667)
1 Выберите насадку (⑪ на рис. 1) и установите ее на ручку (② на рис. 1).
2 Высушите волосы, используя подходящий режим воздушного потока (③ на рис. 1).

Создание естественных локонов (рис. 4, только для моделей HP8662, HP8663, HP8667)
1 Чтобы выдвинуть щетинки, поверните регулятор (⑧ на рис. 1) на щетке со втягивающейся щетиной (⑨ на рис. 1).
2 Накрутите прядь волос на щетку (щетина должны быть выдвинута).
3 Удерживайте щетку в этом положении в течение 7–10 секунд.
4 Поверните регулятор (⑧ на рис. 1) так, чтобы щетинки втянулись внутрь, и освободите прядь.
5 Повторите шаги 2–4, чтобы завить остальные волосы.
6 По завершении закрутите пряди пальцами для создания более тугих локонов.
7 Уложите пряди так, как вам нравится.
8 Для более стойкой укладки зафиксируйте прическу с помощью лака для волос.

Выпрямление волос (рис. 5, только для модели HP8663)
1 Приложите массажную щетку (⑩ на рис. 1) к волосам.
2 Медленно проведите по волосам массажной щеткой, так, как вы делаете это обычной расческой.
• Уложите волосы так, как вам нравится.

Совет. Чтобы придать укладке живость, приподнимайте волосы щеткой снизу.
3 По завершении укладки сформируйте прическу пальцами.

Закручивание локонов внутрь/наружу и создание естественных волн (рис. 6 и 7) (Термощетка диаметром 22 мм, только для модели HP8661)
1 Расчешите волосы и разделите их на несколько прядей.
2 Возьмите прядь волос и проведите по ней термощеткой сверху вниз. Закрепив кончики волос, закрутите щетку с прядью внутрь или наружу.
3 Удерживайте щетку в таком положении в течение 7–10 секунд, а затем освободите волосы.

Повторите шаги 2 и 3 на остальных прядях.
4 По завершении укладки сформируйте прическу пальцами. Уложите локоны так, как вам нравится.

После использования:
1 Выключите прибор и выньте штепсель из розетки.
2 Поместите его на термостойкую поверхность до полного остывания.
3 Чтобы снять насадку, нажмите на кнопку отсоединения (④ на рис. 1) и потяните насадку с прибора.
4 Удалите волосы и пыль с прибора и насадок.
5 Очищайте прибор и насадки влажной тканью.
6 Храните прибор в безопасном и сухом месте, защищенном от пыли.
7 Можно также подвесить прибор за специальную петельку (① на рис. 1, только для моделей HP8661, HP8662, HP8663, HP8667).

4 Гарантия и обслуживание

При возникновении проблем и при необходимости получения обслуживания или дополнительной информации посетите веб-сайт компании Philips www.philips.com или обратитесь в центр поддержки потребителей в вашей стране (номер телефона центра указан на гарантийном талоне). Если в вашей стране нет центра поддержки потребителей Philips, обратитесь по месту приобретения изделия.

Прибор предназначен только для домашнего использования.

Изготовитель: "Филипс Консьюмер Лайфстайл Б.В.", Туссендиепен 4, 9206 АД, Драхтен, Нидерланды.

Импортер на территорию России и Таможенного Союза: ООО «Филипс», Россия, Москва, ул. Сергея Макеева, 13, тел. +7 495 961 1111

Импортер на территорию России и Таможенного Союза принимает претензии потребителей в случаях, предусмотренных Законом РФ «О защите прав потребителей» 07.02.1992 N 2300-1», в отношении товара, приобретенного на территории Российской Федерации

Model: HP8660
Input rating:220-240V~ 50-60 Hz 650 W
Model: HP8661, HP8662, HP8663
Input rating:220-240V~ 50-60 Hz 650-800 W

Class II appliance

Slovensky

Blahoželáme vám ku kúpe a vítame vás medzi používateľmi produktov spoločnosti Philips. Ak chcete naplno využiť podporu ponúkanú spoločnosťou Philips, zaregistrujte svoj výrobok na lokalite www.philips.com/welcome.

1 Dôležité informácie

Pred použitím zariadenia si pozorne prečítajte tento návod na použitie a ponechajte si ho pre prípad potreby v budúcnosti.

- VAROVANIE: Nepoužívajte toto zariadenie v blízkosti vody.
- Ak zariadenie používate v kúpeľni, hneď po použití ho odpojte zo siete, pretože voda v jeho blízkosti predstavuje nebezpečenstvo, aj keď je zariadenie vypnuté.
- VAROVANIE: Toto zariadenie nepoužívajte v blízkosti vaní, spŕch, umývadiel ani iných nádob obsahujúcich vodu.
- Po použití vždy odpojte zariadenie zo siete.
- Ak sa zariadenie prehreje, automaticky sa vypne. Odpojte zariadenie zo siete a nechajte ho niekoľko minút vychladnúť. Pred opätovným zapnutím zariadenia skontrolujte, či nie sú mriežky upchaté chuchvalcami prachu, vlasmi a pod.
- Poškodený sieťový kábel smie vymeniť jedine personál spoločnosti Philips, servisného strediska autorizovaného spoločnosťou Philips alebo osoba s podobnou kvalifikáciou, aby nedošlo k nebezpečnej situácii.
- Toto zariadenie môžu používať deti staršie ako 8 rokov a osoby, ktoré majú obmedzené telesné, zmyslové alebo mentálne schopnosti alebo nemajú dostatok skúseností a znalostí, pokiaľ sú pod dozorom alebo im bolo vysvetlené bezpečné používanie tohto zariadenia a za predpokladu, že rozumejú príslušným rizikám. Deti sa nesmú hrať s týmto zariadením. Deti bez dozoru nesmú čistiť ani vykonávať údržbu tohto zariadenia.
- Ak chcete zabezpečiť zvýšenú ochranu, odporúčame vám namontovať do elektrického obvodu, ktorý privádza elektrickú energiu do kúpeľne, zariadenie zvyškového prúdu (RCD). Toto zariadenie RCD nesmie mať nominálny zostatkový prevádzkový prúd vyšší ako 30 mA. Požiadajte o radu inštalatéra.
- Do mriežok na vstup a výstup vzduchu nezasúvajte kovové objekty. Predídete tak zásahu elektrickým prúdom.
- Nikdy neblokujte mriežku na vstup vzduchu.
- Pred pripojením zariadenia sa presvedčte, či napätie udávané na zariadení zodpovedá napätiu v miestnej elektrickej sieti.
- Zariadenie nepoužívajte na žiaden iný účel ako je účel opísaný v tomto návode.
- Zariadenie nepoužívajte na úpravu umelých vlasov.
- Keď je zariadenia pripojené k elektrickej sieti, nikdy ho nenechávajte bez dozoru.
- Nikdy nepoužívajte príslušenstvo ani súčiastky od iných výrobcov ani príslušenstvo, ktoré spoločnosť Philips výslovne neodporučila. Ak takéto príslušenstvo alebo súčiastky použijete, záruka stráca platnosť.
- Sieťový kábel nenavíjajte okolo zariadenia.
- Predtým, ako zariadenie odložíte, nechajte ho vychladnúť.
- Po použití neťahajte za napájací kábel. Zariadenie vždy odpojte od siete uchopením a potiahnutím za zástrčku.

Deklarovaná hodnota emisie hluku je 81 dB(A), čo predstavuje hladinu A akustického výkonu vzhľadom na referenčný akustický výkon 1 pW.

Elektromagnetické polia (EMF)

Tento spotrebič značky Philips vyhovuje všetkým príslušným normám a smerniciam týkajúcim sa vystavenia elektromagnetickým poliam.

Životné prostredie

Tento symbol na výrobku znamená, že sa na daný výrobok vzťahuje Európska smernica 2012/19/EÚ. Informujte sa o miestnom systéme separovaného zberu elektrických a elektronických zariadení. Postupujte podľa miestnych predpisov a nikdy nelikvidujte výrobok s bežným komunálnym odpadom. Správna likvidácia starých výrobkov pomáha zabrániť negatívnym dopadom na životné prostredie a ľudské zdravie.

2 Pred úpravou vlasov

Poznámka: Pred pripájaním alebo odpájaním nástavcov vždy nechajte zariadenia a nástavce vychladnúť.
1 Najskôr si mokré vlasy osušte čistým uterákom, keďže zariadenie je najúčinnejšie pri úprave vlasov osušených pomocou uteráka.
2 Nasaďte na rukoväť vhodný nástavec (② na obr. 1) podľa drážok (② na obr. 3).
↪ Keď začujete „cvaknutie", nástavec zapadol do správnej polohy.

Pre výber nástavca vhodného pre účes, ktorý chcete dosiahnuť, si pozrite tabuľku nižšie:

Účes	Nástavec
Sušenie vlasov	Hubica (⑪) **(iba modely HP8661, HP8662, HP8663, HP8667)**
Vytvorenie voľných kučier	Kefa s vysúvateľnými štetinami (⑨) **(iba modely HP8662, HP8663, HP8667)**
Vytvorenie prirodzene rovných vlasov	Plochá kefa (⑩) **(iba model HP8663)**
Zahnutie končekov k sebe/od seba a prirodzené vlny	Termokefa 38 mm (⑥)
	Termokefa 22 mm (⑦) **(iba model HP8661)**

(Len model HP8667) Kefa s pridaným keratínom.

3 Tvarovanie účesu

1 Pripojte zástrčku do sieťovej zásuvky.
2 Posuňte prepínač prúdu vzduchu (③ na obr. 1) na silný prúd horúceho vzduchu 𝓁 na rýchle usušenie a úpravu vlasov alebo ho prepnite na nastavenie ThermoProtect ☉ pre jemný prúd vzduchu, ktorým predídete prehriatiu vlasov.
• (Iba modely HP8661, HP8662, HP8663, HP8667) Môžete nastaviť aj prúd studeného vzduchu ● na zafixovanie účesu.
• (Len pre modely HP8662, HP8663, HP8667) Keď je zariadenie zapnuté, ióny sú automaticky a nepretržite uvoľňované, aby sa dosiahol dodatočný lesk a zredukovalo poškodenie.

Sušenie vlasov (iba modely HP8661, HP8662, HP8663, HP8667)
1 Vyberte si hubicu (⑪ na obr. 1) a nasaďte ju na rúčku (② na obr. 1).
2 Vysušte si vlasy pomocou vhodného nastavenia prúdu vzduchu (③ na obr. 1).

Vytvorenie voľných kučier (obr. 4, iba modely HP8662, HP8663, HP8667)
1 Otočením regulátora (⑧ na obr. 1) na kefe s vysúvateľnými štetinami (⑨ na obr. 1) vysuňte štetiny.
2 Obtočte prameň vlasov okolo kefy s vysunutými štetinami.
3 Podržte kefu v tejto polohe 7 až 10 sekúnd.
4 Otočením tlačidla (⑧ na obr. 1) zatiahnite štetiny a kefu z vlasov vytiahnite.
5 Kroky 2 až 4 zopakujte na zvyšku vlasov.
6 Po dokončení tohto procesu obmotajte zvlnené vlasy okolo prstov, čím kučery zvýrazníte.
7 Kučery si prispôsobte podľa svojich predstáv tak, aby ste dosiahli požadovaný vzhľad.
8 Aby výsledný účes vydržal dlhšie, aplikujte naň sprej na vlasy.

Vytvorenie prirodzene rovných vlasov (obr. 5, iba model HP8663)
1 Priložte plochú kefu (⑩ na obr. 1) na vlasy.
2 Pomocou plochej kefy pomaly prečesávajte vlasy presne ako s bežnou kefou.
• Vlasy môžete podľa želania začesať i dozadu.

Tip: Vlasy môžete prečesávať odspodu, čím zvýšite pružnosť účesu.
3 Po dokončení ešte vlasy vytvarujte do finálnej podoby pomocou prstov.

Zahnutie končekov dovnútra alebo dovonka a prirodzené vlny (obr. 6 a 7) (iba 22 mm termokefa s modelom HP8661)
1 Vlasy rozčešte a rozdeľte ich na niekoľko prameňov.
2 Vezmite jeden prameň vlasov a prečešte ho pomocou termokefy smerom nadol. Na konci prameňa vlasov kefou otočte smerom dovnútra alebo von.
3 Podržte kefu v tejto polohe 7 až 10 sekúnd a potom ju z vlasov vytiahnite.

Zopakujte krok 2 a 3 so zvyškom vlasov.
4 Po dokončení ešte konce vlasov vytvarujte do finálnej podoby pomocou prstov. Končeky vytvarujte podľa svojich predstáv.

Po použití:
1 Vypnite zariadenie a odpojte ho zo siete.
2 Umiestnite ho na teplovzdorný podklad a počkajte, kým vychladne.
3 Ak chcete nástavec odpojiť, stlačte uvoľňovacie tlačidlo (④ na obr. 1) a nástavec vytiahnite.
4 Zo zariadenia a nástavcov odstráňte vlasy a prach.
5 Zariadenie a nástavce očistite navlhčenou tkaninou.
6 Zariadenie skladujte na bezpečnom, suchom a bezprašnom mieste.
7 Môžete ho aj zavesiť pomocou očka na zavesenie (① na obr. 1; iba modely HP8661, HP8662, HP8663, HP8667).

4 Záruka a servis

Ak potrebujete viac informácií alebo ak sa vyskytne akýkoľvek problém, navštívte webovú lokalitu spoločnosti Philips na adrese www.philips.com alebo kontaktujte Stredisko starostlivosti o zákazníkov spoločnosti Philips vo svojej krajine (telefónne číslo do tohto strediska nájdete v medzinárodnom záručnom liste). Ak sa vo vašej krajine toto stredisko nenachádza, obráťte sa na miestneho predajcu výrobkov Philips.

Slovenščina

Čestitamo vam za nakup in dobrodošli pri Philipsu! Da bi izkoristili vse prednosti Philipsove podpore, izdelek registrirajte na strani www.philips.com/welcome.

1 Pomembno

Pred uporabo aparata natančno preberite ta uporabniški priročnik in ga shranite za poznejšo uporabo.

- OPOZORILO: aparata ne uporabljajte v bližini vode.
- Ko aparat uporabljate v kopalnici, ga po uporabi vedno izključite iz omrežja, ker neposredna bližina vode predstavlja nevarnost, četudi je aparat izklopljen.
- OPOZORILO: Aparata ne uporabljajte v bližini kadi, tušev, umivalnikov ali drugih posod z vodo.
- Po uporabi aparat vedno izklopite iz omrežne vtičnice.
- Če se aparat pregreje, se samodejno izklopi. Izključite aparat iz električnega omrežja in pustite, da se ohladi. Pred ponovnim vklopom aparata preverite, da zračne mreže niso zamašene s puhom, lasmi itd.
- Poškodovani omrežni kabel sme zamenjati le podjetje Philips, Philipsov pooblaščeni servis ali ustrezno usposobljeno osebje.
- Ta aparat lahko uporabljajo otroci od 8. leta starosti naprej in osebe z zmanjšanimi fizičnimi ali psihičnimi sposobnostmi ali s pomanjkljivimi izkušnjami in znanjem, če so prejele navodila glede varne uporabe aparata ali jih pri uporabi nadzoruje odgovorna oseba, ki jih opozori na morebitne nevarnosti. Otroci naj se ne igrajo z aparatom. Otroci aparata ne smejo čistiti in vzdrževati brez nadzora.
- Za dodatno zaščito vam svetujemo vgradnjo varnostnega tokovnega stikala (FID) v električni tokokrog kopalnice. Izklopni tok varnostnega tokokroga ne sme presegati 30 mA. Za nasvet se obrnite na električarja.
- V zračno mrežo ne vstavljajte kovinskih predmetov, da ne povzročite električnega šoka.
- Ne blokirajte zračnih mrež.
- Preden aparat priključite, preverite, ali na aparatu označena napetost ustreza napetosti lokalnega električnega omrežja.
- Aparat uporabljajte izključno v namene, ki so opisani v tem priročniku.
- Aparata ne uporabljajte na umetnih laseh.
- Ko je aparat priključen na napajanje, ga ne puščajte brez nadzora.
- Ne uporabljajte nastavkov ali delov drugih proizvajalcev, ki jih Philips izrecno ne priporoča. Uporaba takšnih nastavkov razveljavi garancijo.
- Omrežnega kabla ne navijajte okoli aparata.
- Preden aparat shranite, počakajte, da se ohladi.
- Po uporabi ne vlecite za napajalni kabel. Aparat iz električnega omrežja vedno izključite tako, da primete vtič.

Raven hrupa: Lc = 81 dB [A]

Elektromagnetna polja (EMF)

Ta Philipsov aparat ustreza vsem veljavnim standardom in predpisom glede izpostavljenosti elektromagnetnim poljem.

Okolje

Ta simbol na izdelku pomeni, da zanj velja evropska direktiva 2012/19/EU. Pozvedite, kako je na vašem območju organizirano ločeno zbiranje odpadnih električnih in elektronskih izdelkov. Upoštevajte lokalne predpise ter izdelka ne odlagajte z običajnimi gospodinjskimi odpadki. Pravilno odlaganje starih izdelkov pomaga preprečevati morebitne negativne posledice za okolje in zdravje ljudi.

2 Pred oblikovanjem pričeske

Opomba: preden namestite ali odstranite nastavke, počakajte, da se aparat in nastavki ohladijo.
1 Mokre lase najprej osušite s čisto brisačo, saj je aparat najučinkovitejši na laseh, osušenih z brisačo.
2 Na ročaj (② na sliki 1) namestite ustrezen nastavek in poravnajte utore (② na sliki 3).
↪ Ko se nastavek zaskoči na mesto, zaslišite »klik«.

Za izbiro pravilnega nastavka za želeno pričesko glejte spodnjo tabelo:

Pričeska	Nastavek
Sušenje las	Nastavek (⑪) **(samo HP8661, HP8662, HP8663, HP8667)**
Ustvarite spuščene kodre	Krtača s pogrezljivimi ščetinami (⑨) **(samo HP8662, HP8663, HP8667)**
Oblikujte naravno ravno pričesko	Krtača za lase (⑩) **(samo HP8663)**
Lase zavihajte navznoter/ navzven in oblikujte naravne kodre	38 mm termo krtača (⑥)
	22 mm termo krtača (⑦) **(samo HP8661)**

(Samo HP8667) Krtači je dodan keratin.

3 Oblikovanje pričeske

1 Vtikač priključite na omrežno vtičnico.
2 Za hitro sušenje in oblikovanje pričeske potisnite stikalo za zračni tok (③ na sliki 1) na močan in topel zračni tok 𝓁, za hitro sušenje in oblikovanje pa na nastavitev s toplotno zaščito ☉, ki preprečuje pregrevanje las.
• (Samo za HP8661, HP8662, HP8663, HP8667) Izberete lahko tudi hladen zračni tok ● za utrjevanje pričeske.
• (Samo pri HP8662, HP8663, HP8667) Ko je aparat vklopljen, se samodejno in neprekinjeno sproščajo ioni za dodaten lesk in gladko pričesko.

Sušenje las (samo HP8661, HP8662, HP8663, HP8667)
1 Izberite nastavek za sušenje (⑪ na sliki 1) in ga namestite na ročaj (② na sliki 1).
2 Posušite lase z ustreznimi nastavitvami zračnega toka (③ na sliki 1).

Ustvarite spuščene kodre (slika 4, samo HP8662, HP8663, HP8667)
1 Obrnite gumb (⑧ na sliki 1) na krtači s pogrezljivimi ščetinami (⑨ na sliki 1), da se ščetine izvlečejo.
2 Pramen las ovijte okoli krtače z izvlečenimi ščetinami.
3 Krtačo držite na mestu 7 do 10 sekund.
4 Obrnite gumb (⑧ na sliki 1), da se ščetine pogreznejo, in odstranite krtačo iz las.
5 Na preostalih laseh ponavljajte korake od 2. do 4.
6 Ko končate, ovijte skodrane lase okoli prstov, da oblikujete kodre.
7 Kodre prilagodite tako, da boste dobili želeni videz.
8 Za dolgotrajne rezultate nanesite lak za lase.

Oblikujte naravno ravno pričesko (slika 5, samo HP8663)
1 Krtačo za lase (⑩ na slika 1) položite na lase.
2 Lase počasi češite s krtačo za lase, kot bi jih z običajno krtačo.
• Lase po želji češite nazaj.

Namig: lase lahko češete tudi od spodaj, da dobite prožnejšo pričesko.
3 Ko končate, s prsti oblikujte lase.

Lase zavihajte navznoter/navzven in oblikujte naravne kodre (sliki 6 in 7) (22 mm termo krtača samo za HP8661)
1 Počešite lase in jih razdelite na več pramenov.
2 Vzemite pramen las in ga s termo krtačo počešite navzdol. Na konicah las krtačo obrnite navznoter ali navzven.
3 Krtačo držite v tem položaju 7 do 10 sekund in jo nato odstranite iz las.

Na preostalih laseh ponavljajte 2. in 3. korak.
4 Ko končate, s prsti oblikujte konice las. Zavihane lase prilagodite po lastnem okusu.

Po uporabi:
1 Aparat izklopite in izključite.
2 Položite ga na površino, ki je odporna na vročino, da se ohladi.
3 Če želite odstraniti nastavek, pritisnite gumb za sprostitev (④ na sliki 1) in nastavek snemite.
4 Z aparata in nastavkov odstranite lase in prah.
5 Aparat in nastavke očistite z vlažno krpo.
6 Aparat hranite na varnem in suhem mestu, kjer ni prahu.
7 Shranite ga lahko tudi tako, da ga obesite za obešalno zanko (① na sliki 1, samo za HP8661, HP8662, HP8663, HP8667).

4 Garancija in servis

Za informacije ali v primeru težav obiščite Philipsovo spletno stran na naslovu www.philips.com ali pa se obrnite na Philipsov center za pomoč uporabnikom v svoji državi (telefonsko številko centra najdete v mednarodnem garancijskem listu). Če v vaši državi takšnega centra ni, se obrnite na lokalnega Philipsovega prodajalca.

Srpski

Čestitamo na kupovini i dobro došli u Philips! Da biste na najbolji način iskoristili podršku koju nudi kompanija Philips, registrujte proizvod na www.philips.com/welcome.

1 Važno

Pre upotrebe aparata pažljivo pročitajte ovo uputstvo i sačuvajte ga za buduću upotrebu.

- UPOZORENJE: Nemojte da koristite ovaj aparat u blizini vode.
- Ako koristite aparat u kupatilu, isključite ga iz struje nakon upotrebe jer blizina vode predstavlja rizik, čak i kad je aparat isključen.
- UPOZORENJE: Nemojte da koristite ovaj aparat u blizini kade, tuš kabine, umivaonika ili drugih posuda sa vodom.
- Aparat nakon upotrebe uvek isključite iz struje.
- Ako se aparat pregreje, automatski će se isključiti. Isključite aparat iz struje i ostavite ga da se hladi nekoliko minuta. Pre nego što ponovo uključite aparat proverite da rešetka nije blokirana prašinom, kosom itd.
- Ako je kabl za napajanje oštećen, uvek mora da ga zameni kompanija Philips, ovlašćeni Philips servisni centar ili na sličan način kvalifikovane osobe kako bi se izbegao rizik.
- Ovaj aparat mogu da koriste deca starija od 8 godina i osobe sa smanjenim fizičkim, senzornim ili mentalnim sposobnostima, ili nedostatkom iskustva i znanja, pod uslovom da su pod nadzorom ili da su dobile uputstva za bezbednu upotrebu aparata i da razumeju moguće opasnosti. Deca ne bi trebalo da se igraju aparatom. Deca ne bi trebalo da čiste aparat niti da ga održavaju bez nadzora.
- U cilju dodatne zaštite preporučujemo vam ugradnju automatskog osigurača na strujno kolo kupatila. Ovaj osigurač ne sme da ima radnu struju višu od 30 mA. Za savet se obratite stručnom licu.
- Da biste izbegli strujni udar, nemojte da stavljate metalne predmete u rešetku za propuštanje vazduha.
- Nikada nemojte da blokirate rešetke za propuštanje vazduha.
- Pre nego što povežete aparat uverite se da oznaka voltaže na aparatu odgovara voltaži u lokalnoj mreži.
- Aparat koristite isključivo u svrhu opisanu u ovim uputstvima.
- Nemojte da koristite aparat na umetnoj kosi.
- Kada je aparat povezan na napajanje, nikada ga nemojte ostavljati bez nadzora.
- Nikada nemojte da koristite dodatke niti delove drugih proizvođača koje kompanija Philips nije izričito preporučila. U slučaju upotrebe takvih dodataka ili delova, garancija prestaje da važi.
- Nemojte da namotavate kabl za napajanje oko aparata.
- Pre odlaganja sačekajte da se aparat ohladi.
- Nakon korišćenja nemojte vući kabl za napajanje. Prilikom isključivanja aparata iz električne mreže uvek vucite utikač.

Nivo buke: Lc = 81 dB [A]

Elektromagnetna polja (EMF)

Ovaj Philips aparat usklađen je sa svim primenjivim standardima i propisima u vezi sa elektromagnetnim poljima.

Zaštita okoline

Ovaj simbol na proizvodu znači da se na taj proizvod odnosi Evropska direktiva 2012/19/EU. Informišite se o lokalnom sistemu za odvojeno prikupljanje električnih i elektronskih proizvoda. Poštujte lokalne propise i nikada nemojte da odlažete ovaj proizvod sa običnim kućnim otpadom. Pravilno odlaganje starih proizvoda doprinosi sprečavanju negativnih posledica po životnu sredinu i zdravlje ljudi.

2 Pre oblikovanja kose

Napomena: Pre priključivanja ili isključivanja dodataka obavezno ostavite aparat i dodatke da se ohlade.
1 Prethodno prosušite mokru kosu peškirom pošto je aparat najefikasniji na kosi koja je prosušena peškirom.
2 Postavite odgovarajući dodatak na dršku (② na slici 1) tako što ćete poravnati žlebove (② na slici 3).
↪ Čućete „klik" kada dodatak legne na mesto.

Pogledajte tabelu u nastavku da biste izabrali odgovarajući dodatak za frizuru koju želite da napravite:

Frizura	Dodatak
Suva kosa	Mlaznica (⑪) **(samo HP8661, HP8662, HP8663, HP8667)**
Kreiranje opuštenih kovrdža	Četka sa vlaknima koja mogu da se uvuku (⑨) **(samo HP8662, HP8663, HP8667)**
Kreiranje ravne kose prirodnog izgleda	Široka pljosnata četka (⑩) **(samo HP8663)**
Kreiranje izvijenih krajeva ka unutra/spolja i prirodnih talasa	Termo četka od 38 mm (⑥)
	Termo četka od 22 mm (⑦) **(samo HP8661)**

(Samo HP8667) Sa keratinom dodatim na četku.

3 Oblikovanje kose

1 Utikač aparata priključite u utičnicu.
2 Podesite prekidač za protok vazduha (③ na slici 1) na snažan protok toplog vazduha 𝓁 radi brzog sušenja i oblikovanja ili na postavku ThermoProtect ☉ za slab mlaz vazduha koji sprečava pregrevanje.
• (Samo za HP8661, HP8662, HP8663, HP8667) Možete da izaberete i hladan mlaz zraka ● ako želite da učvrstite frizuru.
• (Samo za HP8662 i HP8663, HP8667) Joni se automatski i neprestano generišu dok je aparat uključen radi stvaranja dodatnog sjaja i sprečavanja kovrdžanja.

Sušenje kose (samo HP8661, HP8662, HP8663, HP8667)
1 Izaberite mlaznicu (⑪ na slici 1) i postavite je na dršku (② na slici 1).
2 Osušite kosu pomoću odgovarajućih postavki za mlaz vazduha (③ na slici 1).

Kreiranje opuštenih kovrdža (slika 4, samo za HP8662 i HP8663, HP8667)
1 Okrenite dugme za uvlačenje vlakana (⑧ na slici 1) na četki sa vlaknima koja mogu da se uvuku (⑨ na slici 1) kako biste izvukli vlakna.
2 Deo kose obavijte oko četke sa izvučenim vlaknima.
3 Zadržite četku u tom položaju 7 do 10 sekundi.
4 Okrenite dugme (⑧ na slici 1) da biste uvukli vlakna i izvucite četku iz kose.
5 Primenite korake 2–4 na ostatak kose.
6 Kada završite, obmotavajte ukovrdžanu kosu oko prstiju kako biste učvrstili kovrdže.
7 Doterajte kovrdže po želji kako biste postigli željeni izgled.
8 Primenite lak za kosu za dugotrajne rezultate.

Kreiranje ravne kose prirodnog izgleda (slika 5, samo HP8663)
1 Postavite široku pljosnatu četku (⑩ na slici 1) na kosu.
2 Polako provlačite široku pljosnatu četku kroz kosu, baš kao što biste radili i sa običnom četkom.
• Začešljajte kosu unazad ako želite.

Savet: Četku možete da koristite ispod kose kako biste dobili lepršaviju frizuru.
3 Kada završite, oblikujte kosu pomoću prstiju.

Kreiranje izvijenih krajeva ka unutra/spolja i prirodnih talasa (slike 6 i 7) (termo četka od 22 mm, samo za HP8661)
1 Očešljajte kosu i podelite je na nekoliko pramenova.
2 Uzmite pramen kose i primenite termo četku na njega tako što ćete je pomerati nadole. Zatim pri vrhu kose okrenite četku ka unutra ili ka spolja.
3 Četku u tom položaju držite 7 do 10 sekundi, a zatim je izvucite iz kose.

Primenite korake 2 i 3 na ostatak kose.
4 Kada završite, oblikujte krajeve kose pomoću prstiju. Doterajte izvijene krajeve po želji.

Nakon upotrebe:
1 Isključite aparat i izvucite kabl iz struje.
2 Postavite ga na površinu koja je otporna na toplotu dok se ne ohladi.
3 Da biste skinuli dodatak, pritisnite dugme za oslobađanje (④ na slici 1) i povucite dodatak.
4 Sa aparata i dodataka skinite kosu i prašinu.
5 Aparat i dodatke čistite vlažnom krpom.
6 Aparat odložite na suvo i bezbedno mesto, bez prašine.
7 Da biste ga odložili, možete i da ga okačite o kukicu (① na slici 1, samo za HP8661, HP8662, HP8663, HP8667).

4 Garancija i servis

Ukoliko su vam potrebne dodatne informacije ili imate bilo kakav problem, posetite Web stranicu kompanije Philips na adresi www.philips.com ili se obratite centru za korisničku podršku kompanije Philips u svojoj zemlji (broj telefona ćete pronaći na međunarodnom garantnom listu). Ako u vašoj zemlji ne postoji centar za korisničku podršku, obratite se lokalnom distributeru Philips proizvoda.

Українська

Вітаємо Вас із покупкою та ласкаво просимо до клубу Philips! Щоб у повній мірі скористатися підтримкою, яку пропонує компанія Philips, зареєструйте свій виріб на веб-сайті www.philips.com/welcome.

1 Важливо

Перед тим як використовувати пристрій, уважно прочитайте цей посібник користувача і зберігайте його для майбутньої довідки.

- ПОПЕРЕДЖЕННЯ. Не використовуйте цей пристрій біля води.
- У разі використання пристрою у ванній кімнаті витягуйте шнур із розетки після використання, оскільки перебування пристрою біля води становить ризик, навіть якщо пристрій вимкнено.
- ПОПЕРЕДЖЕННЯ! Не використовуйте цей пристрій біля ванн, душів, басейнів або інших ємностей із водою.
- Після використання завжди від'єднуйте пристрій від мережі.
- Якщо пристрій перегрівається, він вимкнеться автоматично. Від'єднайте пристрій від мережі і дайте йому охолонути кілька хвилин. Перед тим, як знову увімкнути пристрій, перевірте, чи решітку не заблоковано пухом, волоссям тощо.
- Якщо шнур живлення пошкоджений, для уникнення небезпеки його необхідно замінити, звернувшись до компанії Philips, уповноваженого сервісного центру або фахівців із належною кваліфікацією.
- Цим пристроєм можуть користуватися діти віком від 8 років або більше чи особи із послабленими фізичними відчуттями або розумовими здібностями, чи без належного досвіду та знань, за умови, що користування відбувається під наглядом, їм було проведено інструктаж щодо безпечного користування пристроєм та їх було повідомлено про можливі ризики. Не дозволяйте дітям бавитися пристроєм. Не дозволяйте дітям виконувати чищення та догляд без нагляду дорослих.
- Для додаткового захисту рекомендується використовувати пристрій залишкового струму (RCD) в електромережі ванної кімнати. Номінальний залишковий струм пристрою залишкового струму (RCD) не повинен перевищувати 30 мА. Рекомендації щодо використання цього виробу можна одержати в спеціаліста.
- Не вставляйте металеві предмети у решітку для повітря, це може призвести до ураження електричним струмом.
- Ніколи не закривайте отвори для повітря.
- Перед тим як під'єднувати пристрій до електромережі, перевірте, чи збігається напруга, вказана на ньому, із напругою у мережі.
- Не використовуйте пристрій для інших цілей, не описаних у цьому посібнику.
- Не використовуйте пристрій на штучному волоссі.
- Ніколи не залишайте під'єднаний пристрій без нагляду.
- Не використовуйте приладдя чи деталі інших виробників, за винятком тих, які рекомендує компанія Philips. Використання такого приладдя чи деталей призведе до втрати гарантії.
- Не накручуйте шнур живлення на пристрій.
- Перед тим як відкласти пристрій на зберігання, дайте йому охолонути.
- Не тягніть за кабель живлення після використання. Завжди від'єднуйте пристрій від мережі, тримаючи за штекер.

Рівень шуму: Lc = 81 дБ [A]

Електромагнітні поля (ЕМП)

Цей пристрій Philips відповідає усім чинним стандартам та правовим нормам, що стосуються впливу електромагнітних полів.

Навколишнє середовище

Цей символ на виробі означає, що цей виріб відповідає вимогам Директиви ЄС 2012/19/EU. Дізнайтеся про місцеву систему розділеного збору електричних та електронних пристроїв. Дотримуйтесь місцевих правил і не утилізуйте цей виріб зі звичайними побутовими відходами. Належна утилізація старих виробів допоможе запобігти негативному впливу на навколишнє середовище та здоров'я людей.

2 Перед вкладанням волосся

Примітка. Перед тим як під'єднувати чи від'єднувати насадки, завжди слідкуйте, щоб пристрій і насадки були холодними.
1 Спочатку підсушіть вологе волосся чистим рушником, оскільки пристрій працює найефективніше, коли волосся підсушене.
2 Встановіть потрібну насадку на ручку (② на мал. 1), вирівнявши пази (② на мал. 3).
↪ Ви почуєте клацання, і насадку буде зафіксовано на місці.

Щоб вибрати відповідну насадку для потрібної зачіски, дивіться таблицю внизу.

Зачіска	Насадка
Висушування волосся	Насадка (⑪) **(лише HP8661, HP8662, HP8663, HP8667)**
Створення вільних завитків	Щітка з висувною щетиною (⑨) **(лише HP8662, HP8663, HP8667)**
Створення природного прямого волосся	Масажна щітка (⑩) **(лише HP8663)**
Створення завитків досередини/назовні та природних хвиль	38-мм термощітка (⑥)
	22-мм термощітка (⑦) **(лише HP8661)**

(Лише HP8667) Із кератином на щітці.

3 Моделювання волосся

1 Вставте вилку у розетку.
2 Встановіть перемикач струменя повітря (③ на мал. 1) у положення потужного і теплого струменя повітря 𝓁 для швидкого висушування і вкладання, або ж виберіть налаштування ThermoProtect ☉ для лагідного висушування і вкладання без перегрівання волосся.
• (Лише для HP8661, HP8662, HP8663, HP8667) Можна також вибрати налаштування холодного струменя повітря ● для фіксації зачіски.
• (Лише для HP8662, HP8663, HP8667) Іони автоматично та постійно розподіляються для надання додаткового блиску і зменшення скуйовдження, коли пристрій увімкнено.

Висушування волосся (лише HP8661, HP8662, HP8663, HP8667)
1 Виберіть насадку (⑪ на мал. 1) та встановіть її на ручку (② на мал. 1).
2 Висушіть волосся з використанням відповідних налаштувань струменя повітря (③ на мал. 1).

Створення вільних завитків (мал. 4, лише HP8662, HP8663, HP8667)
1 Поверніть регулятор (⑧ на мал. 1) щітки з висувною щетиною (⑨ на мал. 1), щоб витягнути щетину.
2 Намотайте пасмо волосся навколо щітки з висунутою щетиною.
3 Тримайте щітку в цьому положенні протягом 7-10 секунд.
4 Поверніть регулятор (⑧ на мал. 1), щоб втягнути щетину, та вийміть щітку з волосся.
5 Повторіть кроки 2-4 для решти волосся.
6 Закінчивши, накрутіть закручене волосся навколо пальців для створення завитків.
7 Надайте завиткам потрібного вигляду.
8 Для довготривалого результату нанесіть на волосся лак.

Створення природного прямого волосся (мал. 5, лише HP8663)
1 Покладіть масажну щітку (⑩ на мал. 1) на волосся.
2 Масажною щіткою повільно розчісуйте волосся, ніби звичайною щіткою.
• Розчісуйте волосся назад, як Вам це подобається.

Порада. Щоб надати волоссю більшої свободи, можна розчісувати волосся знизу.
3 Закінчивши, пальцями надайте волоссю форми.

Створення завитків досередини/назовні та природних хвиль (мал. 6 та 7) (лише 22-мм термощітка для HP8661)
1 Розчешіть волосся і розділіть його на кілька пасом.
2 Візьміть пасмо волосся і розчешіть його термощіткою донизу. Потім на кінчиках волосся поверніть щітку досередини чи назовні.
3 Тримайте щітку в цьому положенні протягом 7-10 секунд, після чого вийміть її із волосся.

Повторіть кроки 2 та 3 для решти волосся.
4 Закінчивши, пальцями надайте кінчикам волосся форми. Надайте завиткам потрібного вигляду.

Після використання:
1 Вимкніть пристрій і від'єднайте його від мережі.
2 Поставте пристрій на жаростійку поверхню і дайте йому охолонути.
3 Щоб від'єднати насадку, натисніть кнопку розблокування (④ на мал. 1) і зніміть її.
4 Почистіть пристрій і насадки від волосся і бруду.
5 Чистіть пристрій і насадки вологою ганчіркою.
6 Зберігайте пристрій у безпечному, сухому та незапиленому місці.
7 Пристрій можна також зберігати, підвісивши його на гачок за петлю (① на мал. 1, лише для HP8661, HP8662, HP8663, HP8667).

4 Гарантія та обслуговування

Якщо Вам необхідна інформація або у Вас виникла проблема, відвідайте веб-сайт компанії Philips www.philips.com, або зверніться до Центру обслуговування клієнтів компанії Philips у Вашій країні (телефон можна знайти на гарантійному талоні). Якщо у Вашій країні немає Центру обслуговування клієнтів, зверніться до місцевого дилера Philips.

Служба підтримки споживачів

тел.: 0-800-500-697

(дзвінки зі стаціонарних телефонів на території України безкоштовні)

для більш детальної інформації завітайте на www.philips.ua